COMUNE DI POLLINA

Provincia di Palermo

PROGETTO PER LA REALIZZAZIONE DI UN'AREA ATTREZZATA E DI UN PARCO PER LO SVOLGIMENTO DI ATTIVITA' ECO-SPORTIVE IN CONTRADA SERRADAINO

PROGETTO ESECUTIVO

DITTA: COMUNE DI POLLINA

TAVOLA B.7.a

SCALA (1:50)

ALLEGATO

DATA Ottobre 2017

ELABORATI:

ELABORATI ARCHITETTONICI
Progetto percorsi acrobatici
Istallazioni - Percorso Arancio

Visti

il Progettista

Il Committente

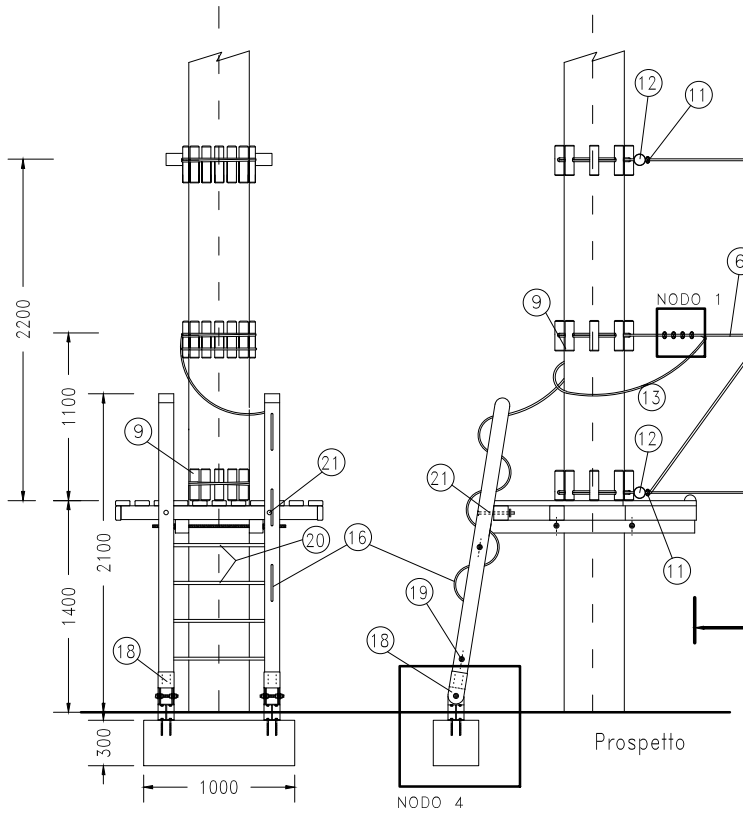

Sezione trasversale

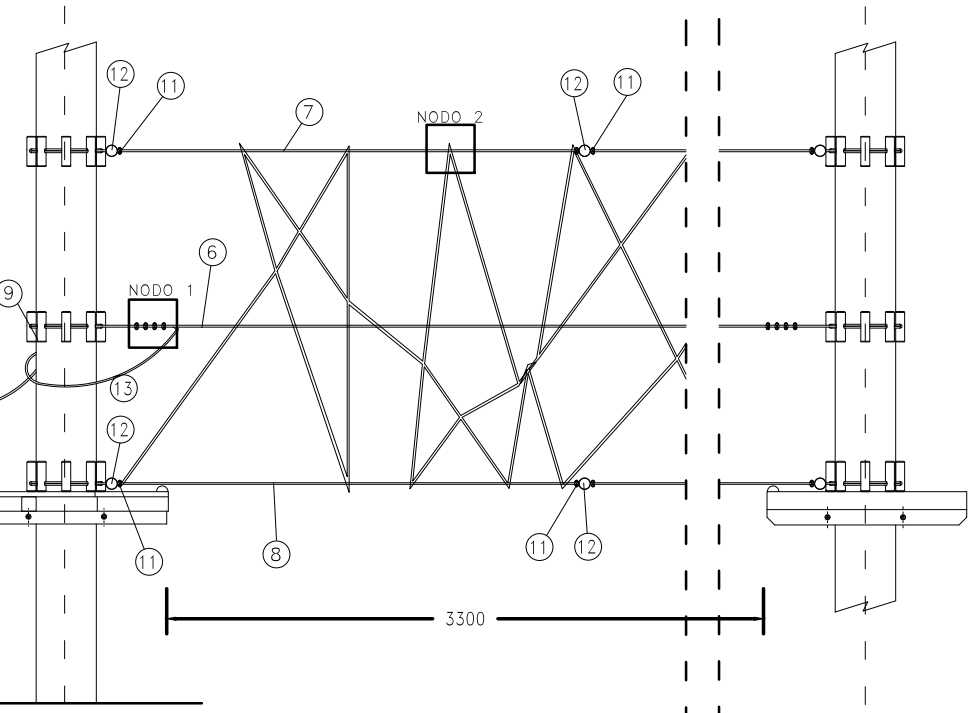

Prospetto

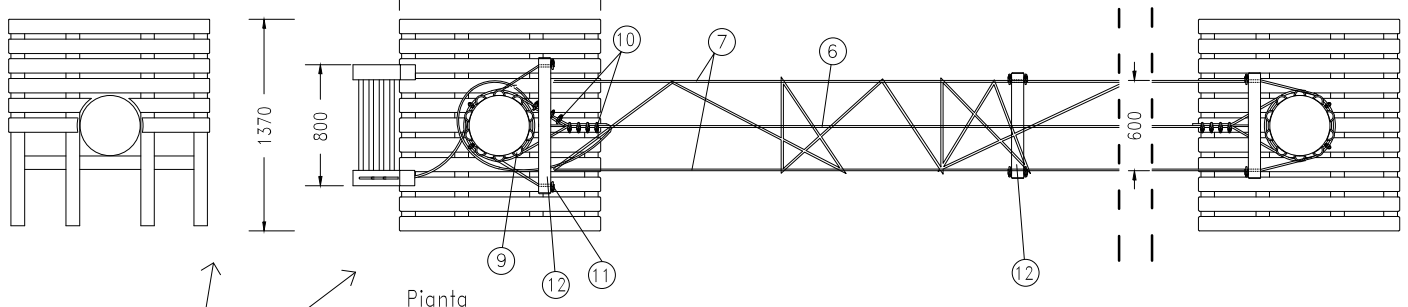

Pianta

LA POSIZIONE DELLA SCALA DI ACCESSO DEVE TENERE CONTO DELL'ORIENTAMENTO DELLA PEDANA

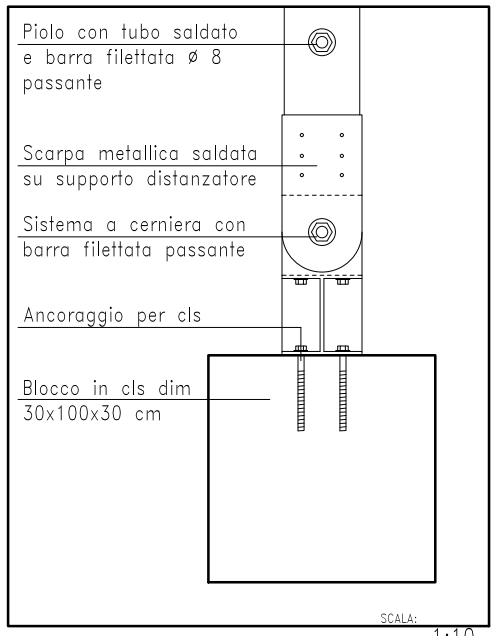

NODO 4

PARTICOLARE NODO BARCAIOLO

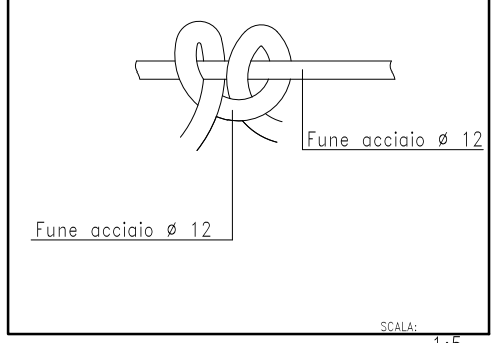

NODO 3

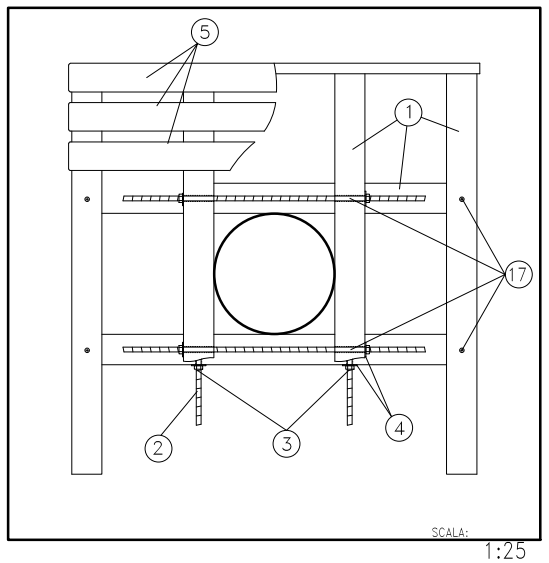

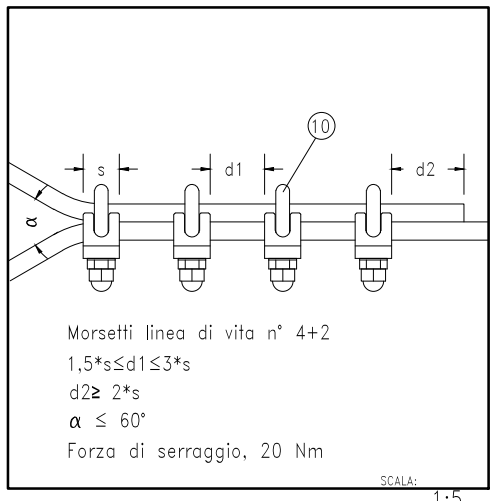

NODO 1

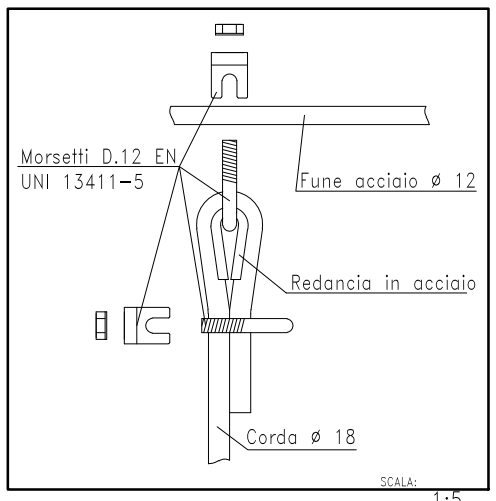

NODO 2

SCALA A PIOLI-PONTE RAGNATELA

–	LUCE ALBERI	–	L=	4.30
–	LARGHEZZA PONTE	–	l=	0.60
–	INTERASSI GIOCHI	–	i=	0.60
–	ALTEZZA GIOCHI	–	L=	2.20
1	MORALI IN LEGNO 90X90	6	mm	1300
2	BARRE ACCIAIO ZINCATO FE37 M16 DIN975	4	mm	1000
3	DADO ZINCATO ESAGONALE CL.8 M16 UNI 5588	8	–	–
4	RONDELLA ACCIAIO ZINCATO M16X48	8	–	–
5	ASSI IN LEGNO 95X35 IMPREGNATI IN AUTOCLAVE	13	mm	1330
6	CAVO DI VITA ø 12 CON FUNE DI ACCIAIO ZINC	1	ml	13.80
7	FUNE ACCIAIO ZINCATA ø 12 CORRIMANO	1	ml	15.10
8	FUNE ACCIAIO ZINCATA ø 12 PROGRESSIONE	1	ml	10.80
9	TRONCHETTI CUSCINETTO	60	mm	200
10	MORSETTI D.12 UNI EN 13411-5 LINEA DI VITA	26	n	–
11	MORSETTI D.12 UNI EN 13411-5 FUNI E GIOCHI	20	n	–
12	TRONCHETTI DISTANZIATORI ø 80	4	mm	700
13	ANELLO DI VITA IN FUNE DI ACCIAIO ZINC ø 12	1		–
14	TRAVI IN LEGNO 10X10	2	mm	2000
15	CORDE COLLEGAMENTO CAVI ø 12	7	ml	25.00
16	CAVO DI VITA SCALA CON FUNE ø12 DI ACCIAIO ZINC	1	ml	3.25
17	VITI LUNGHE	8	mm	160
18	SCARPA CON SISTEMA A CERNIERA	2	mm	–
19	PIOLI CON BARRA FILETTATA PASSANTE	2	ml	700
20	PIOLI FISSI	2	–	–
21	PIOLI DI FISSAGGIO SCALA	2	mm	

Riferimenti normativi e specifiche tecniche

- NORMA DI RIFERIMENTO UNI EN 15567-1
- ELEMENTI IN LEGNO SMUSSARE ANGOLI VIVI;
- TIROLESI PENDENZA MASSIMA 3°;
- INGRASSARE I MORSETTI PRIMA DEL SERRAGGIO;
- PROTEGGERE I CAPICORDA DELLE FUNI DI ACCIAIO;
- FORI TRONCHETTI CUSCINETTO ø 28;
- FORI TRONCHETTI DISTANZIATORI ø 14;
- CAPICORDA E MORSETTI UNI EN 13411-1/7;
- FUNI DI ACCIAIO ISO 2408-2004;
- ANGOLO DELLA FUNE ATTORNO ALL'ALBERO ≤ 60°;
- PER LDV CON FUNE ø 12 MIN. n° 4 MORSETTI;
- COPPIA SERRAGGIO MAX MORSETTI FUNE ø 12 20 NM;
-
-
-

QUALORA NON DIVERSAMENTE SPECIFICATO, LE DIMENSIONI SONO ESPRESSE IN mm

PROGETTO ESECUTIVO

COMMITTENTE: COMUNE DI POLLINA

PROGETTO: PER LA REALIZZAZIONE DI UN'AREA ATTREZZATA E DI UN PARCO PER LO SVOLGIMENTO DI ATTIVITA' ECO-SPORTIVE IN CONTRADA SERRADAINO

PERCORSO: ARANCIO

ISTALLAZIONE: SCALA A PIOLI – PONTE RAGNATELA

DISEGNO: PAM_B_040 – 033

SCALA: 1:50

PROGETTISTA:

CELL:

INDIRIZZO:

e-mail:

PONTE TONDELLI

–	LUCE ALBERI	–	L=	6.20
–	LARGHEZZA PONTE	–	l=	0.60
–	INTERASSI GIOCHI	–	i=	0.50
–	ALTEZZA GIOCHI	–	L=	1.10
1	MORALI IN LEGNO 90X90	6	mm	1300
2	BARRE ACCIAIO ZINCATO FE37 M16 DIN975	4	mm	1000
3	DADO ZINCATO ESAGONALE CL.8 M16 UNI 5588	8	–	–
4	RONDELLA ACCIAIO ZINCATO M16X48	8	–	–
5	ASSI IN LEGNO 95X35 IMPREGNATI IN AUTOCLAVE	13	mm	1330
6	CAVO DI VITA ø 12 CON FUNE DI ACCIAIO ZINC	1	ml	15.70
7	FUNE ACCIAIO ZINCATA ø 12 CORRIMANO	1	ml	18.90
8	FUNE ACCIAIO ZINCATA ø 12 PROGRESSIONE	–	ml	–
9	TRONCHETTI CUSCINETTO	30	mm	200
10	MORSETTI D.12 UNI EN 13411–5 LINEA DI VITA	20	n	–
11	MORSETTI D.12 UNI EN 13411–5 FUNI E GIOCHI	54	n	–
12	TRONCHETTI DISTANZIATORI ø 80	2	mm	700
13	ANELLO DI VITA IN FUNE DI ACCIAIO ZINC ø 12	1	–	–
14	PIATTELLI sp 30 mm	10	D	400
15	CORDE SOSTEGNO TRONCHETTI ø 14	42	ml	1.50
16	CORDE COLLEGAMENTO PIATTELLI ø 20	–	ml	–
17	VITI LUNGHE	8	mm	160
18	–	–	–	–
19	–	–	–	–
20	–	–	–	–
21	–	–	–	–

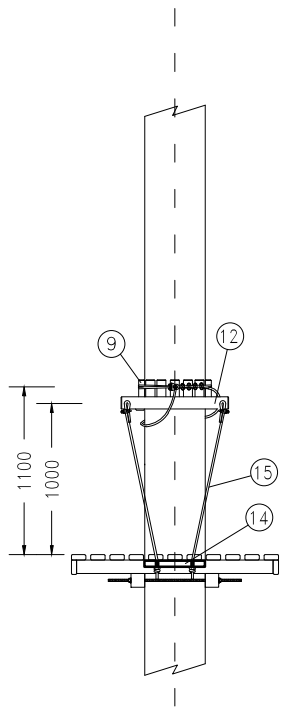

Sezione trasversale

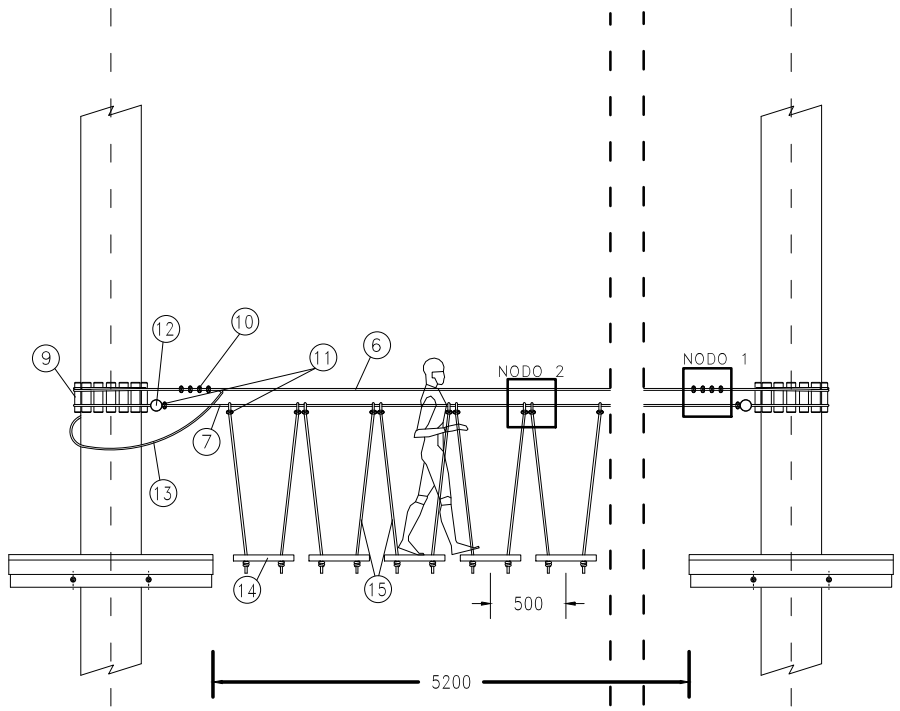

Prospetto

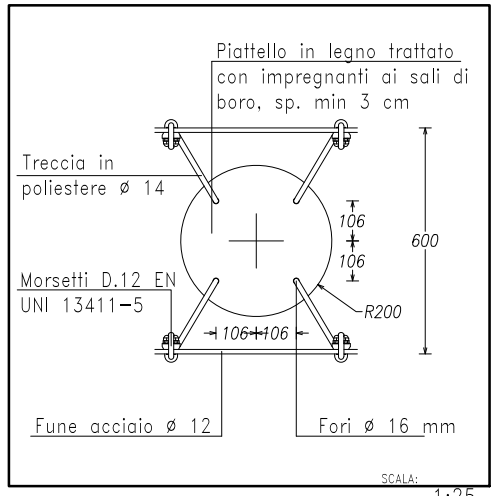

NODO 3

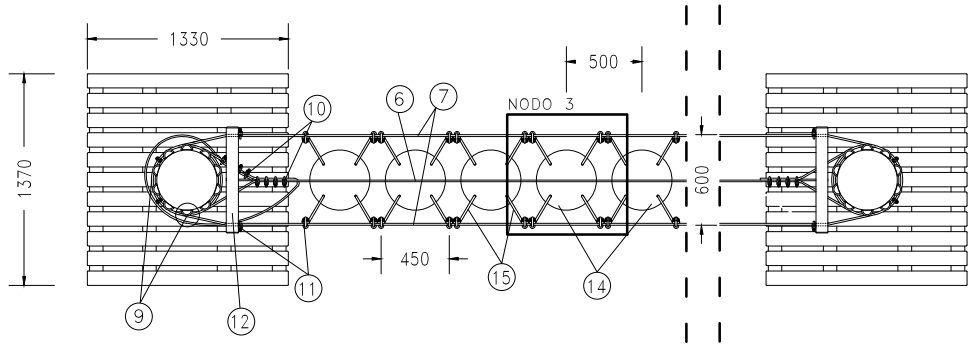

Pianta

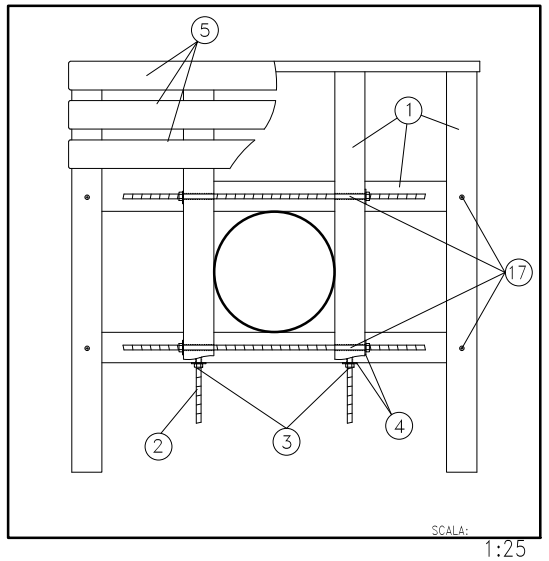

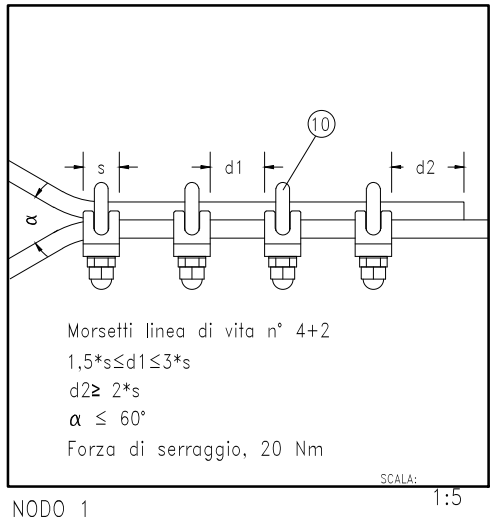

NODO 1

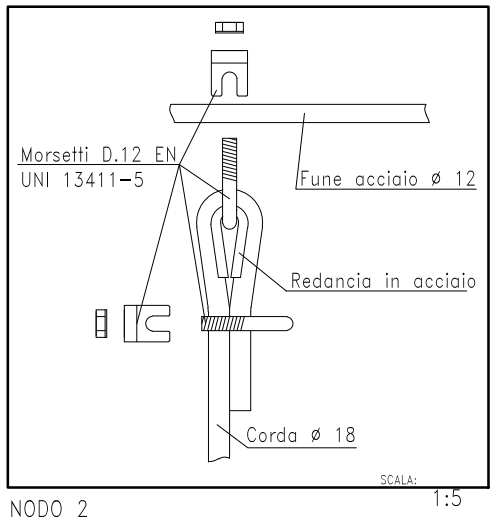

NODO 2

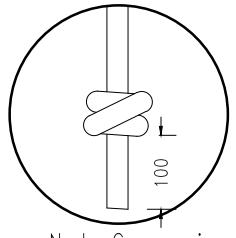

Nodo Cappuccino

Riferimenti normativi e specifiche tecniche

- NORMA DI RIFERIMENTO UNI EN 15567–1
- ELEMENTI IN LEGNO SMUSSARE ANGOLI VIVI;
- TIROLESI PENDENZA MASSIMA 3°;
- INGRASSARE I MORSETTI PRIMA DEL SERRAGGIO;
- PROTEGGERE I CAPICORDA DELLE FUNI DI ACCIAIO;
- FORI TRONCHETTI CUSCINETTO ø 28;
- FORI TRONCHETTI DISTANZIATORI ø 14;
- CAPICORDA E MORSETTI UNI EN 13411–1/7;
- FUNI DI ACCIAIO ISO 2408–2004;
- ANGOLO DELLA FUNE ATTORNO ALL'ALBERO ≤ 60°;
- PER LDV CON FUNE ø 12 MIN. n° 4 MORSETTI;
- COPPIA SERRAGGIO MAX MORSETTI FUNE ø 12 20 NM;
-
-
-

QUALORA NON DIVERSAMENTE SPECIFICATO, LE DIMENSIONI SONO ESPRESSE IN mm

PROGETTO ESECUTIVO

COMMITTENTE: COMUNE DI POLLINA

PROGETTO: PER LA REALIZZAZIONE DI UN'AREA ATTREZZATA E DI UN PARCO PER LO SVOLGIMENTO DI ATTIVITA' ECO–SPORTIVE IN CONTRADA SERRADAINO

PERCORSO: ARANCIO

ISTALLAZIONE: PONTE TONDELLI

DISEGNO: PAM_B_036

SCALA: 1:50

PROGETTISTA:

CELL:

INDIRIZZO:

e–mail:

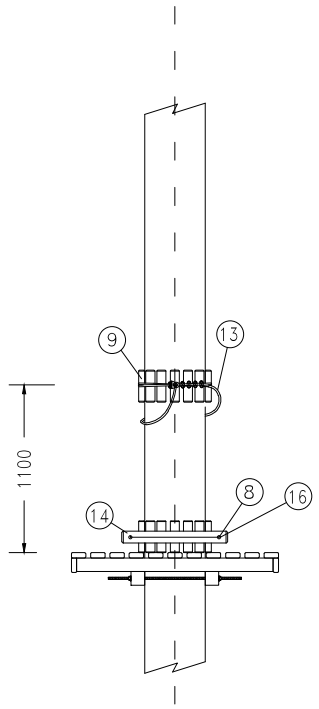

Sezione trasversale

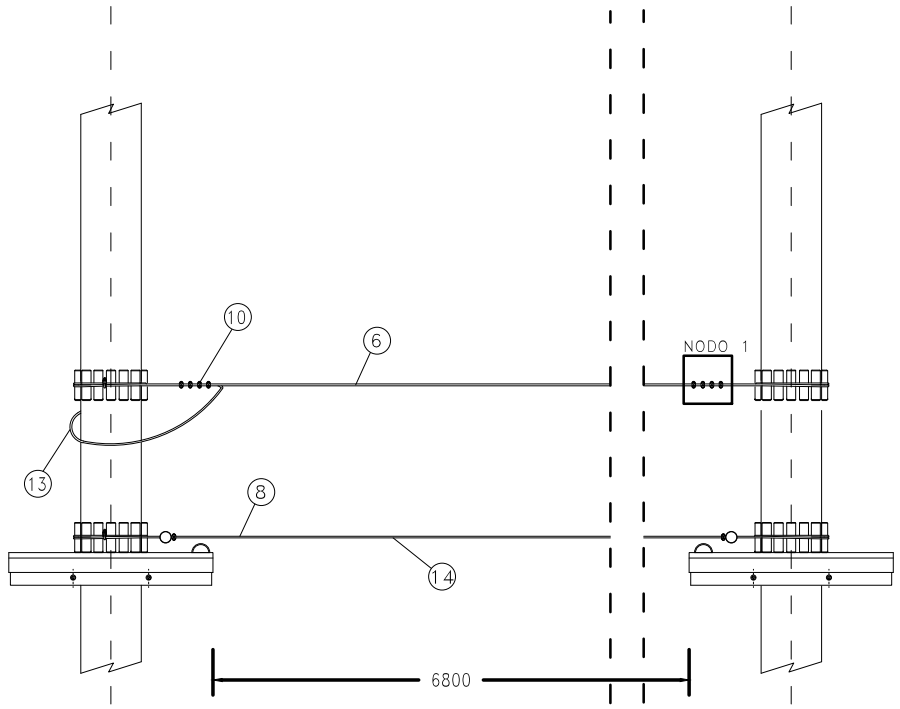

Prospetto

Pianta

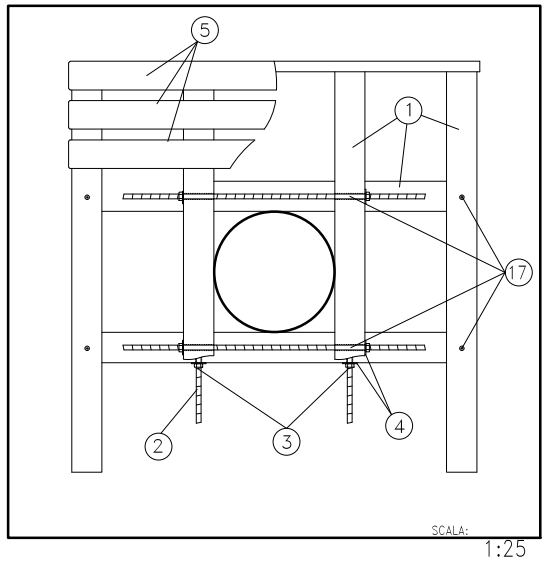

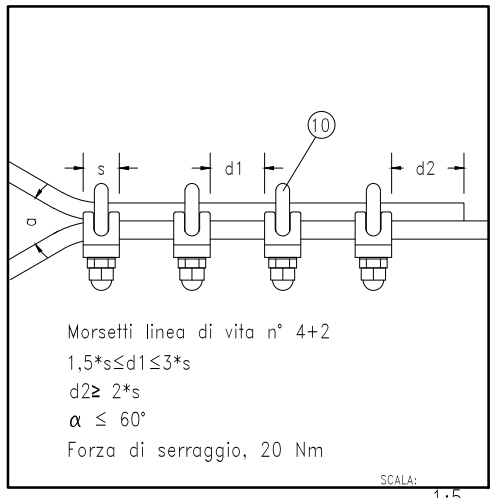

NODO 1

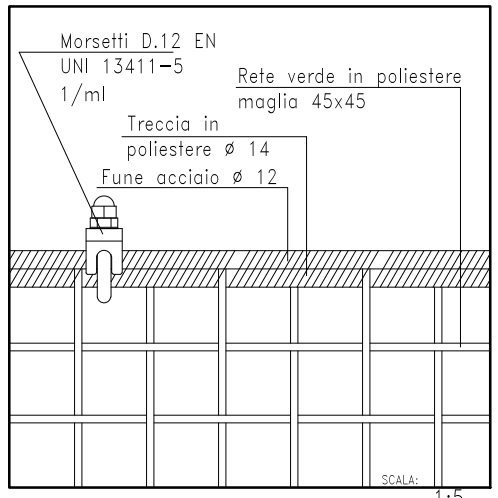

NODO 2

PASSERELLA DI RETE

–	LUCE ALBERI	–	L=	7.80
–	LARGHEZZA PONTE	–	l=	0.60
–	INTERASSI GIOCHI	–	i=	0.00
–	ALTEZZA GIOCHI	–	L=	0.00
1	MORALI IN LEGNO 90X90	6	mm	1300
2	BARRE ACCIAIO ZINCATO FE37 M16 DIN975	4	mm	1000
3	DADO ZINCATO ESAGONALE CL.8 M16 UNI 5588	8	–	–
4	RONDELLA ACCIAIO ZINCATO M16X48	8	–	–
5	ASSI IN LEGNO 95X35 IMPREGNATI IN AUTOCLAVE	13	mm	1330
6	CAVO DI VITA ø 12 CON FUNE DI ACCIAIO ZINC	1	ml	17.30
7	FUNE ACCIAIO ZINCATA ø 12 CORRIMANO	1	ml	–
8	FUNE ACCIAIO ZINCATA ø 12 PROGRESSIONE	1	ml	22.10
9	TRONCHETTI CUSCINETTO	60	mm	200
10	MORSETTI D.12 UNI EN 13411-5 LINEA DI VITA	20	n	–
11	MORSETTI D.12 UNI EN 13411-5 FUNI E GIOCHI	36	n	–
12	TRONCHETTI DISTANZIATORI ø 80	2	mm	700
13	ANELLO DI VITA IN FUNE DI ACCIAIO ZINC ø 12	1		–
14	RETE VERDE IN POLIESTERE MAGLIA 45X45	1	m	6.80x0.60
15		–	ml	–
16		–	ml	–
17	VITI LUNGHE	8	mm	160
18		–	–	–
19		–	–	–
20		–	–	–
21		–	–	

Riferimenti normativi e specifiche tecniche

- NORMA DI RIFERIMENTO UNI EN 15567-1
- ELEMENTI IN LEGNO SMUSSARE ANGOLI VIVI;
- TIROLESI PENDENZA MASSIMA 3°;
- INGRASSARE I MORSETTI PRIMA DEL SERRAGGIO;
- PROTEGGERE I CAPICORDA DELLE FUNI DI ACCIAIO;
- FORI TRONCHETTI CUSCINETTO ø 28;
- FORI TRONCHETTI DISTANZIATORI ø 14;
- CAPICORDA E MORSETTI UNI EN 13411-1/7;
- FUNI DI ACCIAIO ISO 2408-2004;
- ANGOLO DELLA FUNE ATTORNO ALL'ALBERO ≤ 60°;
- PER LDV CON FUNE ø 12 MIN. n° 4 MORSETTI;
- COPPIA SERRAGGIO MAX MORSETTI FUNE ø 12 20 NM;
-
-
-

QUALORA NON DIVERSAMENTE SPECIFICATO, LE DIMENSIONI SONO ESPRESSE IN mm

PROGETTO ESECUTIVO

COMMITTENTE: COMUNE DI POLLINA

PROGETTO: PER LA REALIZZAZIONE DI UN'AREA ATTREZZATA E DI UN PARCO PER LO SVOLGIMENTO DI ATTIVITA' ECO-SPORTIVE IN CONTRADA SERRADAINO

PERCORSO: ARANCIO

ISTALLAZIONE: PASSERELLA DI RETE

DISEGNO: PAM_B_058

SCALA: 1:50

PROGETTISTA:

CELL:

INDIRIZZO:

e-mail:

PONTE NEPALESE

–	LUCE ALBERI	–	L=	6.00
–	LARGHEZZA PONTE	–	l=	0.60
–	INTERASSI GIOCHI	–	i=	0.40
–	ALTEZZA GIOCHI	–	L=	1.10
1	MORALI IN LEGNO 90X90	6	mm	1300
2	BARRE ACCIAIO ZINCATO FE37 M16 DIN975	4	mm	1000
3	DADO ZINCATO ESAGONALE CL.8 M16 UNI 5588	8	–	–
4	RONDELLA ACCIAIO ZINCATO M16X48	8	–	–
5	ASSI IN LEGNO 95X35 IMPREGNATI IN AUTOCLAVE	13	mm	1330
6	CAVO DI VITA ø 12 CON FUNE DI ACCIAIO ZINC	1	ml	15.50
7	FUNE ACCIAIO ZINCATA ø 12 CORRIMANO	1	ml	18.50
8	FUNE ACCIAIO ZINCATA ø 12 PROGRESSIONE	1	ml	12.50
9	TRONCHETTI CUSCINETTO	60	mm	200
10	MORSETTI D.12 UNI EN 13411-5 LINEA DI VITA	20	n	–
11	MORSETTI D.12 UNI EN 13411-5 FUNI E GIOCHI	25	n	–
12	TRONCHETTI DISTANZIATORI ø 80	2	mm	700
13	ANELLO DI VITA IN FUNE DI ACCIAIO ZINC ø 12	1		–
14	TRAVI IN LEGNO 10X10	2	mm	4100
15	CORDE COLLEGAMENTO CAVI ø 12	13	ml	2.60
16		–	ml	
17	VITI LUNGHE	8	mm	160
18				
19				
20				
21				

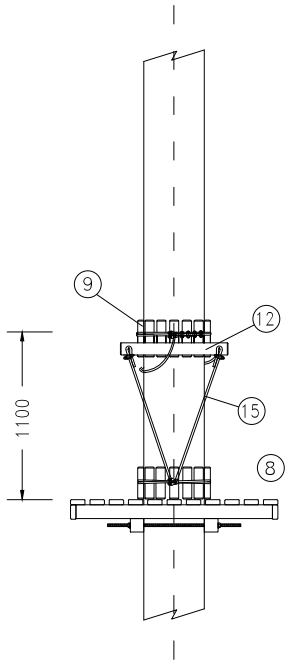

Sezione trasversale

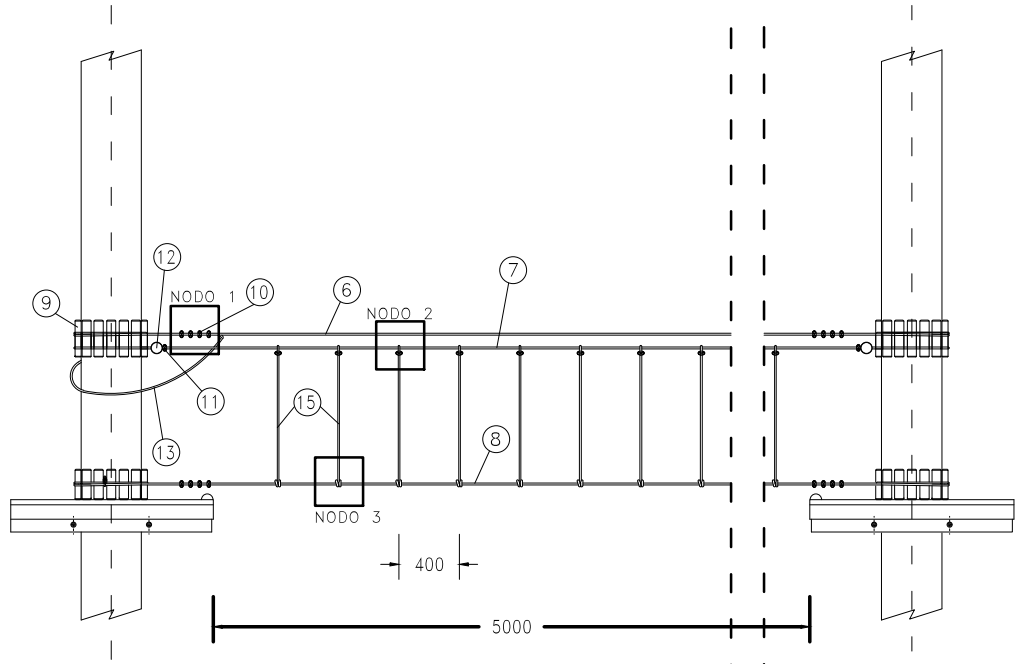

Prospetto

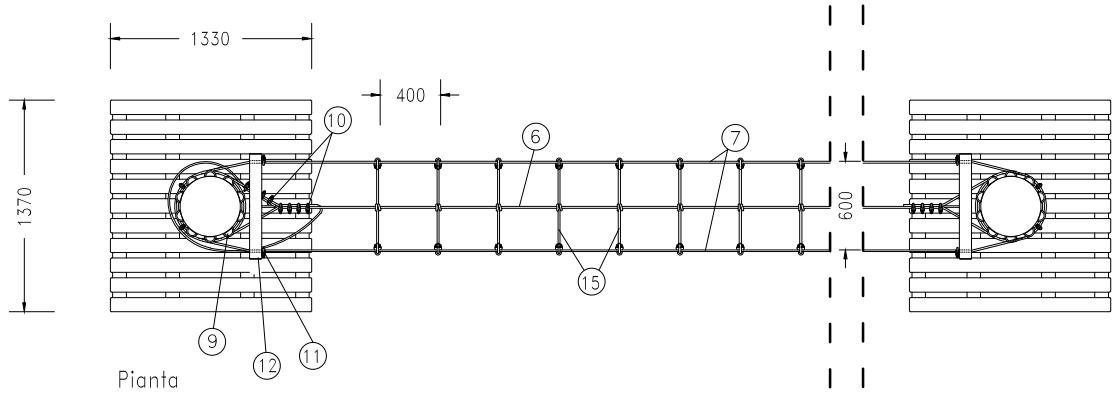

Pianta

PARTICOLARE NODO BARCAIOLO

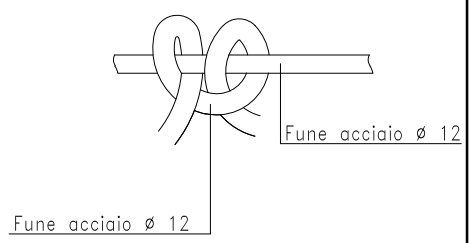

SCALA: 1:5

NODO 3

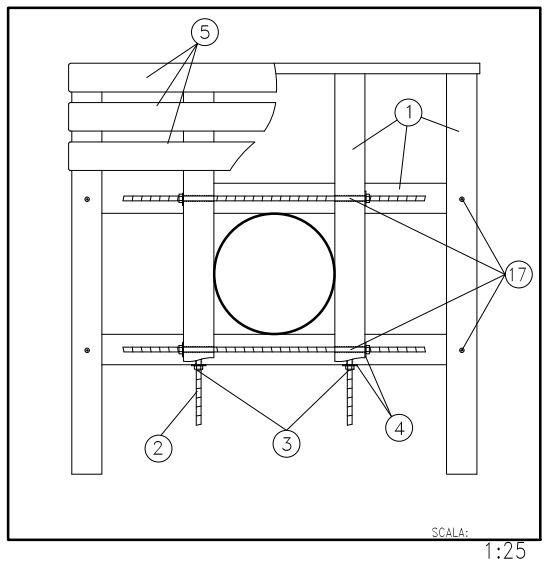

SCALA: 1:25

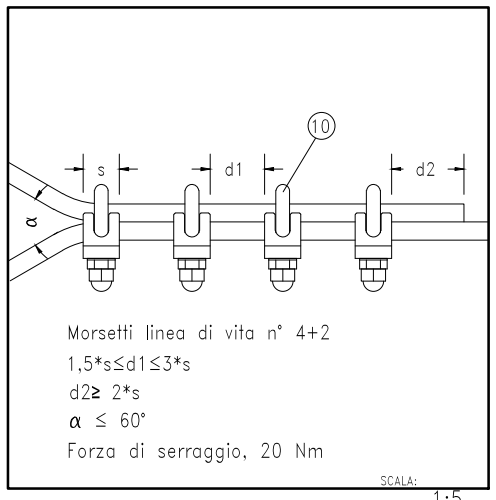

SCALA: 1:5

NODO 1

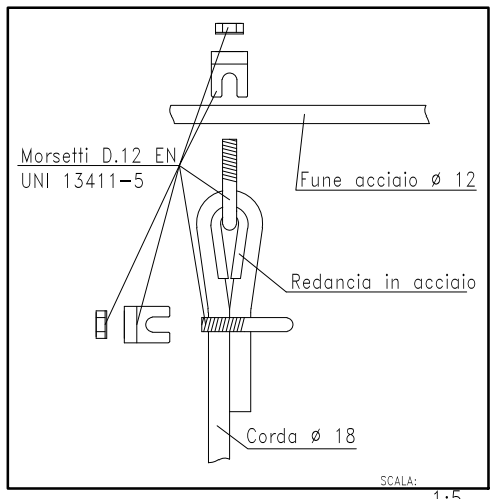

SCALA: 1:5

NODO 2

Riferimenti normativi e specifiche tecniche

- NORMA DI RIFERIMENTO UNI EN 15567-1
- ELEMENTI IN LEGNO SMUSSARE ANGOLI VIVI;
- TIROLESI PENDENZA MASSIMA 3°;
- INGRASSARE I MORSETTI PRIMA DEL SERRAGGIO;
- PROTEGGERE I CAPICORDA DELLE FUNI DI ACCIAIO;
- FORI TRONCHETTI CUSCINETTO ø 28;
- FORI TRONCHETTI DISTANZIATORI ø 14;
- CAPICORDA E MORSETTI UNI EN 13411-1/7;
- FUNI DI ACCIAIO ISO 2408-2004;
- ANGOLO DELLA FUNE ATTORNO ALL'ALBERO ≤ 60°;
- PER LDV CON FUNE ø 12 MIN. n° 4 MORSETTI;
- COPPIA SERRAGGIO MAX MORSETTI FUNE ø 12 20 NM;
-
-
-

QUALORA NON DIVERSAMENTE SPECIFICATO, LE DIMENSIONI SONO ESPRESSE IN mm

PROGETTO ESECUTIVO

COMMITTENTE: COMUNE DI POLLINA

PROGETTO: PER LA REALIZZAZIONE DI UN'AREA ATTREZZATA E DI UN PARCO PER LO SVOLGIMENTO DI ATTIVITA' ECO-SPORTIVE IN CONTRADA SERRADAINO

PERCORSO: ARANCIO

ISTALLAZIONE: PONTE NEPALESE

DISEGNO: PAM_B_055

SCALA: 1:50

PROGETTISTA:

CELL:

INDIRIZZO:

e-mail:

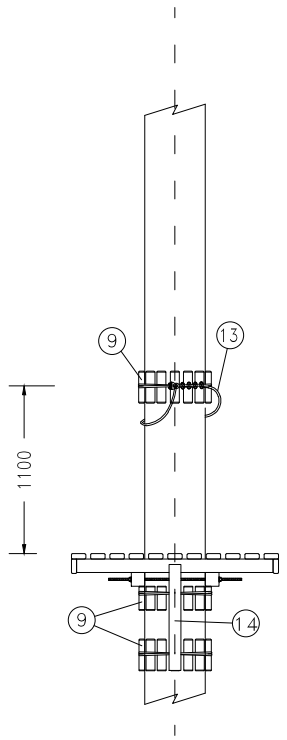

Sezione trasversale

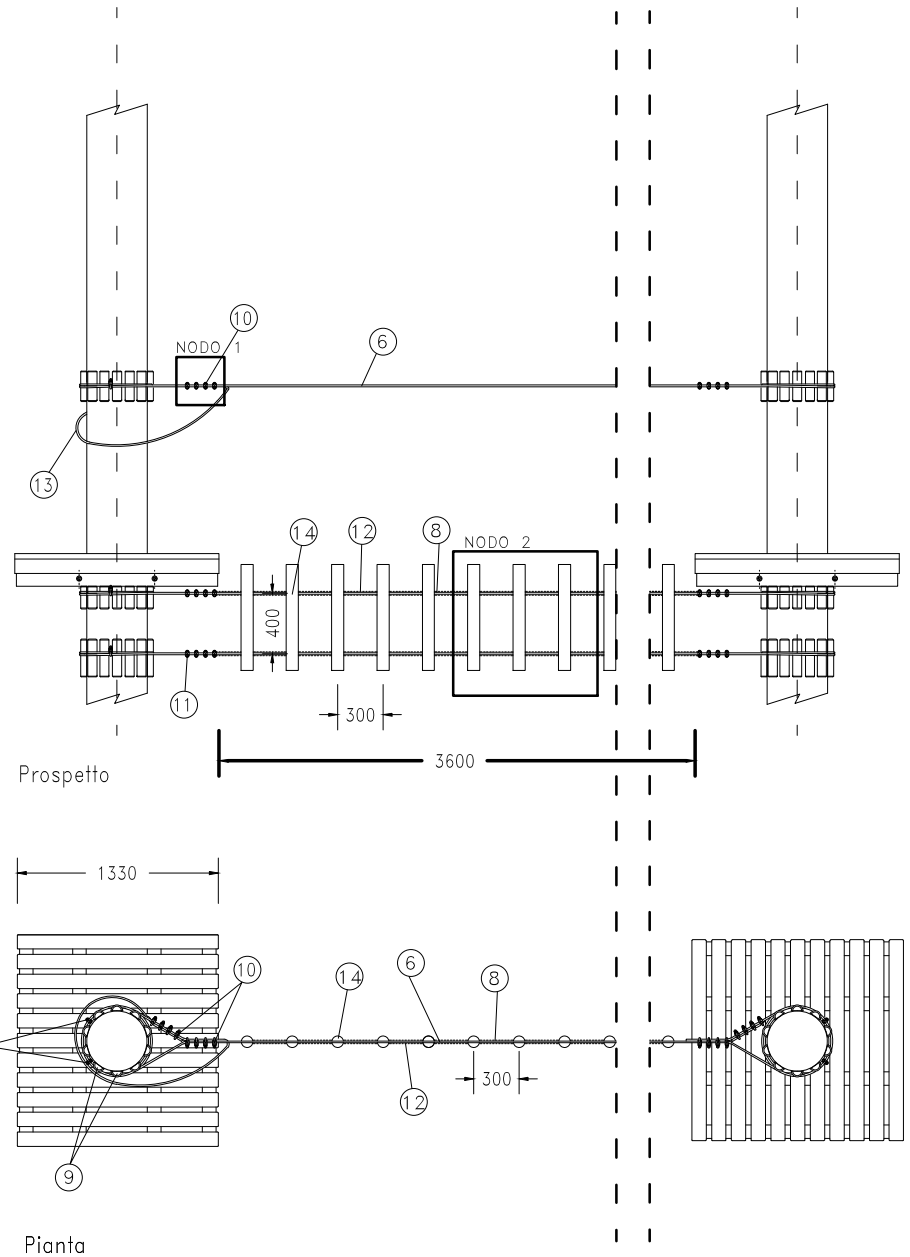

Prospetto

Pianta

PONTE DUNE

–	LUCE ALBERI	–	L=	4.60
–	LARGHEZZA PONTE	–	l=	0.40
–	INTERASSI GIOCHI	–	i=	0.30
–	ALTEZZA GIOCHI	–	L=	0.00
1	MORALI IN LEGNO 90X90	6	mm	1300
2	BARRE ACCIAIO ZINCATO FE37 M16 DIN975	4	mm	1000
3	DADO ZINCATO ESAGONALE CL.8 M16 UNI 5588	8	–	–
4	RONDELLA ACCIAIO ZINCATO M16X48	8	–	–
5	ASSI IN LEGNO 95X35 IMPREGNATI IN AUTOCLAVE	13	mm	1330
6	CAVO DI VITA ø 12 CON FUNE DI ACCIAIO ZINC	1	ml	14.10
7	FUNE ACCIAIO ZINCATA ø 12 CORRIMANO	1	ml	–
8	FUNE ACCIAIO ZINCATA ø 12 PROGRESSIONE	1	ml	22.20
9	TRONCHETTI CUSCINETTO	60	mm	200
10	MORSETTI D.12 UNI EN 13411-5 LINEA DI VITA	20	n	–
11	MORSETTI D.12 UNI EN 13411-5 FUNI E GIOCHI	18	n	–
12	TUBO IN GOMMA DISTANZIATORE	12	mm	220
13	ANELLO DI VITA IN FUNE DI ACCIAIO ZINC ø 12	1		–
14	TRONCHETTI ø 80 mm	12	m	700
15		–	ml	–
16		–	ml	–
17	VITI LUNGHE	8	mm	160
18		–	–	–
19		–	–	–
20		–	–	–
21		–	–	

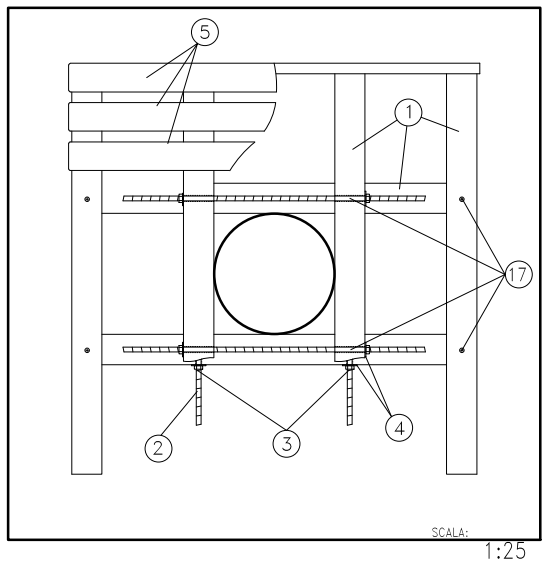

SCALA: 1:25

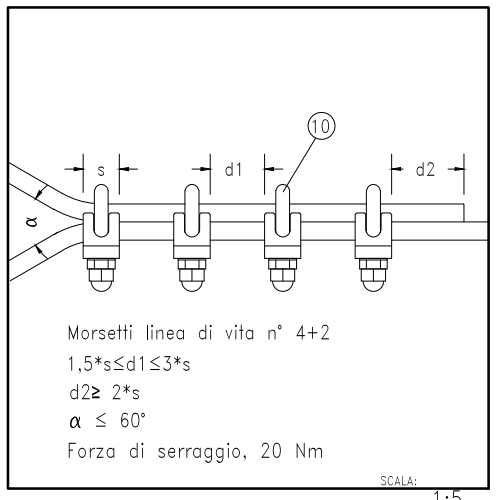

SCALA: 1:5

NODO 1

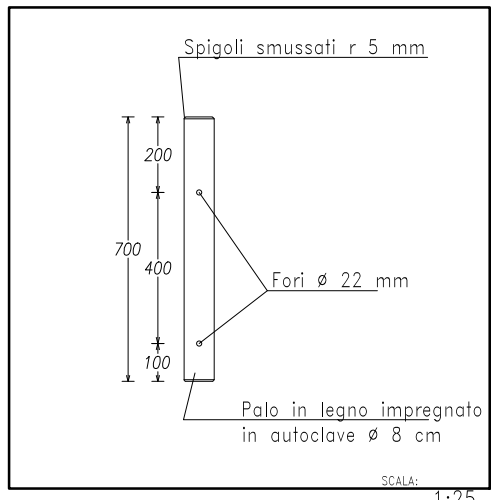

SCALA: 1:25

NODO 2

Riferimenti normativi e specifiche tecniche

- NORMA DI RIFERIMENTO UNI EN 15567-1
- ELEMENTI IN LEGNO SMUSSARE ANGOLI VIVI;
- TIROLESI PENDENZA MASSIMA 3°;
- INGRASSARE I MORSETTI PRIMA DEL SERRAGGIO;
- PROTEGGERE I CAPICORDA DELLE FUNI DI ACCIAIO;
- FORI TRONCHETTI CUSCINETTO ø 28;
- FORI TRONCHETTI DISTANZIATORI ø 14;
- CAPICORDA E MORSETTI UNI EN 13411-1/7;
- FUNI DI ACCIAIO ISO 2408-2004;
- ANGOLO DELLA FUNE ATTORNO ALL'ALBERO ≤ 60°;
- PER LDV CON FUNE ø 12 MIN. n° 4 MORSETTI;
- COPPIA SERRAGGIO MAX MORSETTI FUNE ø 12 20 NM;
-
-
-

QUALORA NON DIVERSAMENTE SPECIFICATO, LE DIMENSIONI SONO ESPRESSE IN mm

PROGETTO ESECUTIVO

COMMITTENTE: COMUNE DI POLLINA

PROGETTO: PER LA REALIZZAZIONE DI UN'AREA ATTREZZATA E DI UN PARCO PER LO SVOLGIMENTO DI ATTIVITA' ECO-SPORTIVE IN CONTRADA SERRADAINO

PERCORSO: ARANCIO

ISTALLAZIONE: PONTE DUNE

DISEGNO: PAM_B_029

SCALA: 1:50

PROGETTISTA:

CELL:

INDIRIZZO:

e-mail:

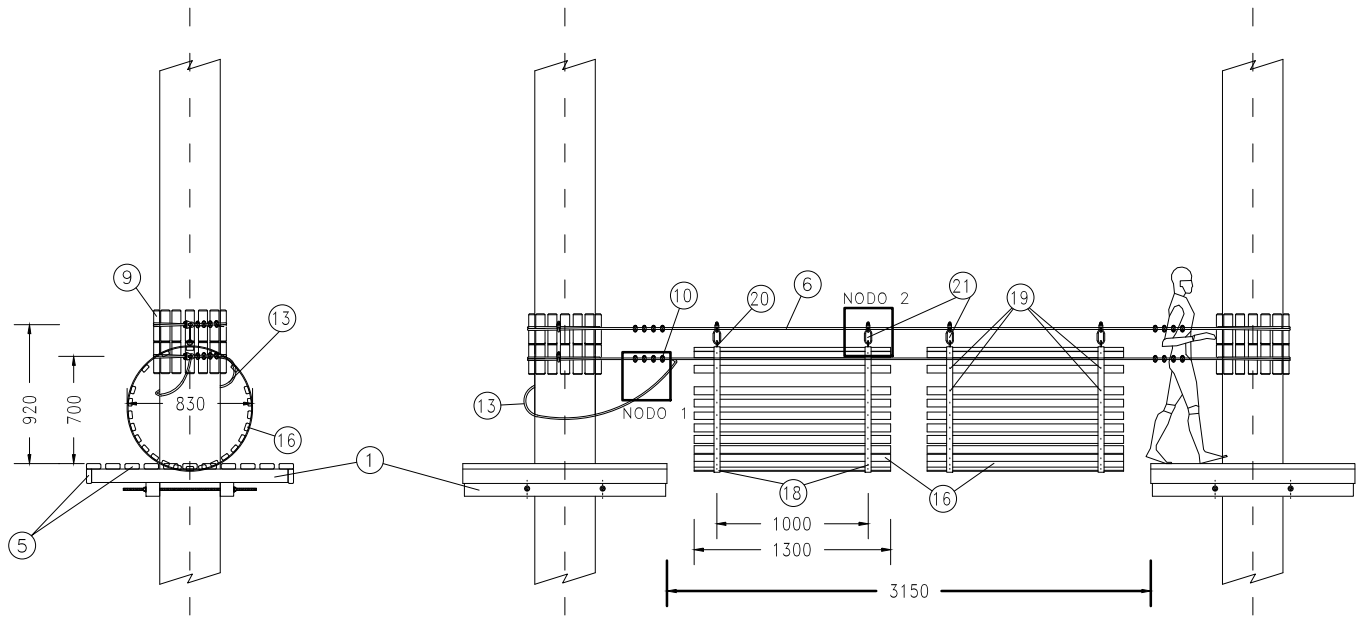

Sezione trasversale

Prospetto

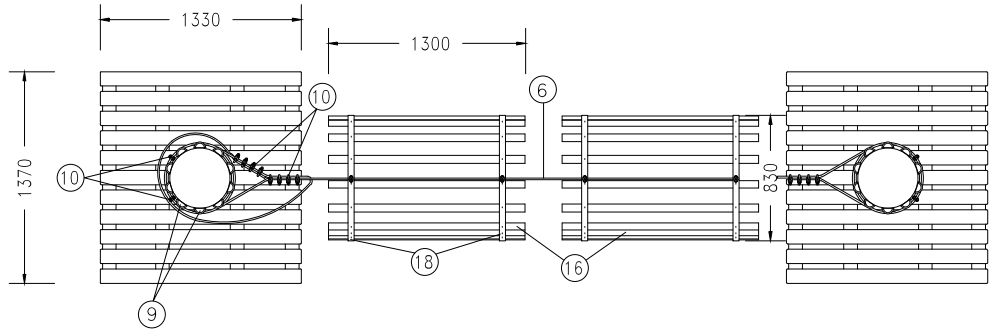

Pianta

TUNNEL

–	LUCE ALBERI	–	L=	4.15
–	LARGHEZZA PONTE	–	l=	0.00
–	INTERASSI GIOCHI	–	i=	0.00
–	ALTEZZA GIOCHI	–	L=	0.00
1	MORALI IN LEGNO 90X90	6	mm	1300
2	BARRE ACCIAIO ZINCATO FE37 M16 DIN975	4	mm	1000
3	DADO ZINCATO ESAGONALE CL.8 M16 UNI 5588	8	–	–
4	RONDELLA ACCIAIO ZINCATO M16X48	8	–	–
5	ASSI IN LEGNO 95X35 IMPREGNATI IN AUTOCLAVE	13	mm	1330
6	CAVO DI VITA ø 12 CON FUNE DI ACCIAIO ZINC	1	ml	13.65
7	FUNE ACCIAIO ZINCATA ø 12 CORRIMANO	1	ml	–
8	FUNE ACCIAIO ZINCATA ø 12 PROGRESSIONE	1	ml	10.65
9	TRONCHETTI CUSCINETTO	60	mm	200
10	MORSETTI D.12 UNI EN 13411-5 LINEA DI VITA	20	n	–
11	MORSETTI D.12 UNI EN 13411-5 FUNI E GIOCHI	12	n	–
12	TRONCHETTI DISTANZIATORI ø 80	0	–	–
13	ANELLO DI VITA IN FUNE DI ACCIAIO ZINC ø 12	1	–	–
14	TRONCHETTI ø 80 mm	0	–	0
15	CORDE SOSTEGNO TRONCHETTI ø 14	–	–	–
16	LISTELLI 50X25	48	ml	1.30
17	VITI LUNGHE	8	mm	160
18	CERCHI IN ACCIAIO PIATTO 40X5	4	D	850
19	BULLONI FISSAGGIO LISTELLI	96	–	5X60
20	GOLFARE	4	–	–
21	MAGLIA RAPIDA DA 10 mm	4	–	–

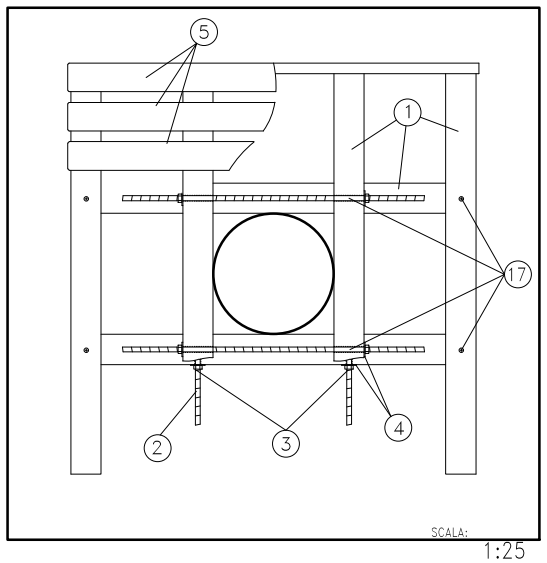

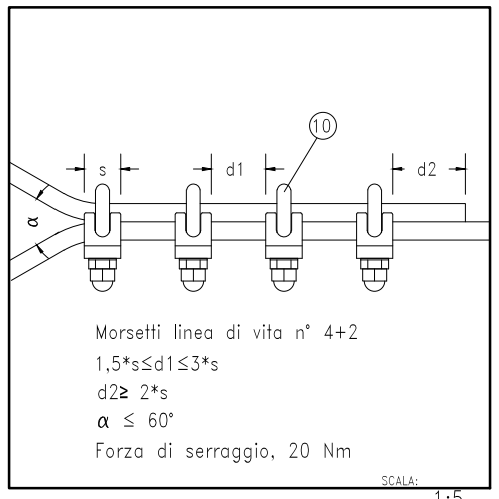

NODO 1

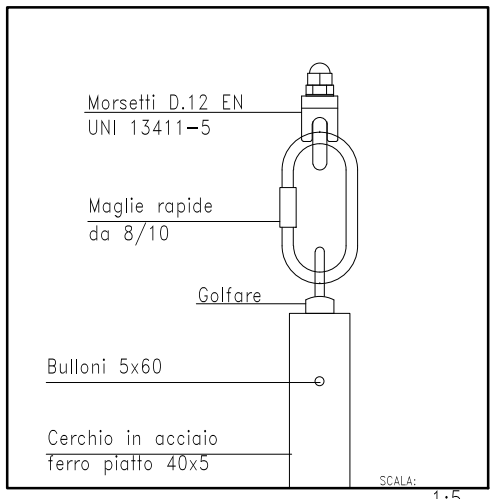

NODO 2

Riferimenti normativi e specifiche tecniche

- NORMA DI RIFERIMENTO UNI EN 15567-1
- ELEMENTI IN LEGNO SMUSSARE ANGOLI VIVI;
- TIROLESI PENDENZA MASSIMA 3°;
- INGRASSARE I MORSETTI PRIMA DEL SERRAGGIO;
- PROTEGGERE I CAPICORDA DELLE FUNI DI ACCIAIO;
- FORI TRONCHETTI CUSCINETTO ø 28;
- FORI TRONCHETTI DISTANZIATORI ø 14;
- CAPICORDA E MORSETTI UNI EN 13411-1/7;
- FUNI DI ACCIAIO ISO 2408-2004;
- ANGOLO DELLA FUNE ATTORNO ALL'ALBERO ≤ 60°;
- PER LDV CON FUNE ø 12 MIN. n° 4 MORSETTI;
- COPPIA SERRAGGIO MAX MORSETTI FUNE ø 12 20 NM;
-
-
-

QUALORA NON DIVERSAMENTE SPECIFICATO, LE DIMENSIONI SONO ESPRESSE IN mm

PROGETTO ESECUTIVO

COMMITTENTE: COMUNE DI POLLINA

PROGETTO: PER LA REALIZZAZIONE DI UN'AREA ATTREZZATA E DI UN PARCO PER LO SVOLGIMENTO DI ATTIVITA' ECO-SPORTIVE IN CONTRADA SERRADAINO

PERCORSO: ARANCIO

ISTALLAZIONE: TUNNEL

DISEGNO: PAM_B_049

SCALA: 1:50

PROGETTISTA:

CELL:

INDIRIZZO:

e-mail:

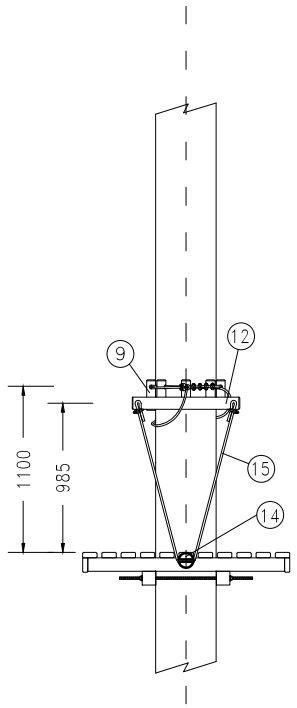

Sezione trasversale

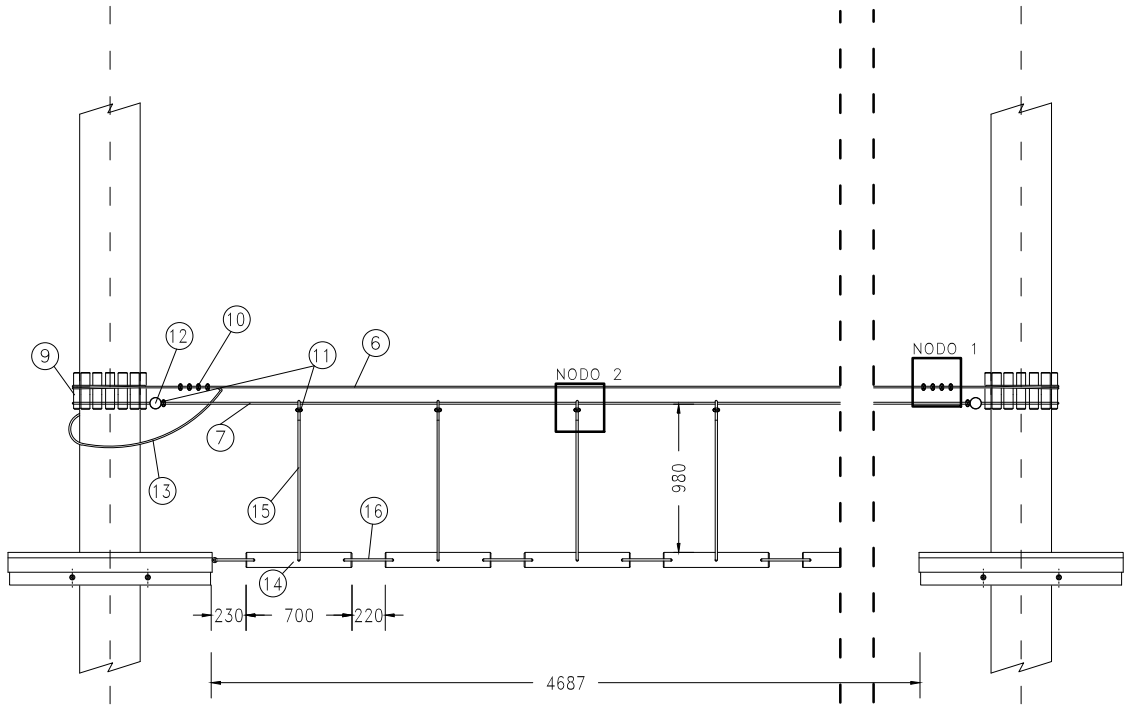

Prospetto

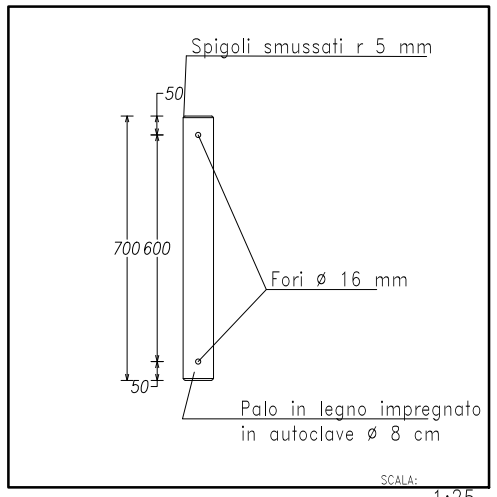

NODO 3

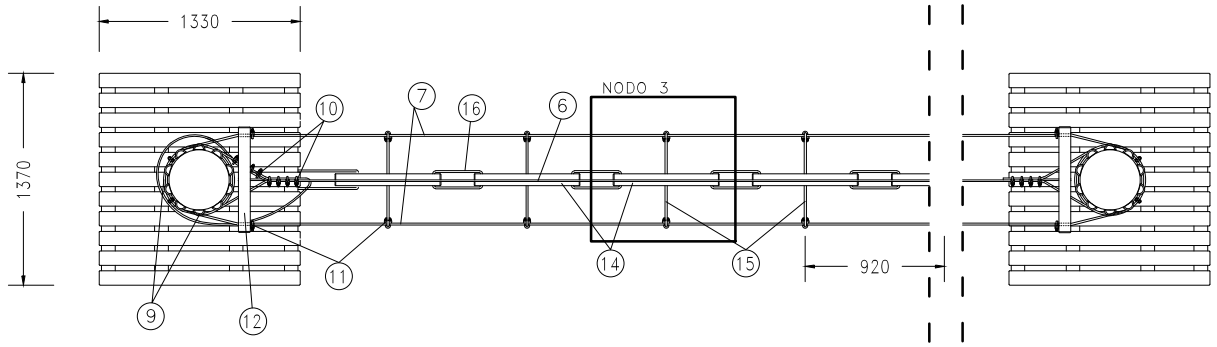

Pianta

TRONCHI BASCULANTI

–	LUCE ALBERI	–	L=	6.80
–	LARGHEZZA PONTE	–	l=	0.60
–	INTERASSI GIOCHI	–	i=	0.92
–	ALTEZZA GIOCHI	–	L=	1.00
1	MORALI IN LEGNO 90X90	6	mm	1300
2	BARRE ACCIAIO ZINCATO FE37 M16 DIN975	4	mm	1000
3	DADO ZINCATO ESAGONALE CL.8 M16 UNI 5588	8	–	–
4	RONDELLA ACCIAIO ZINCATO M16X48	8	–	–
5	ASSI IN LEGNO 95X35 IMPREGNATI IN AUTOCLAVE	13	mm	1330
6	CAVO DI VITA ø 12 CON FUNE DI ACCIAIO ZINC	1	ml	16.30
7	FUNE ACCIAIO ZINCATA ø 12 CORRIMANO	1	ml	20.10
8	FUNE ACCIAIO ZINCATA ø 12 PROGRESSIONE	–	ml	–
9	TRONCHETTI CUSCINETTO	30	mm	200
10	MORSETTI D.12 UNI EN 13411-5 LINEA DI VITA	20	n	–
11	MORSETTI D.12 UNI EN 13411-5 FUNI E GIOCHI	25	n	–
12	TRONCHETTI DISTANZIATORI ø 80	2	mm	700
13	ANELLO DI VITA IN FUNE DI ACCIAIO ZINC ø 12	1	–	–
14	TRONCHETTI ø 80 mm	6	mm	700
15	CORDE SOSTEGNO TRONCHETTI ø 14	6	ml	2.3000
16	CORDE COLLEGAMENTO TRONCHETTI ø 14	5	ml	.80
17	VITI LUNGHE	8	mm	160
18	–	–	–	–
19	–	–	–	–
20	–	–	–	–
21	–	–	–	–

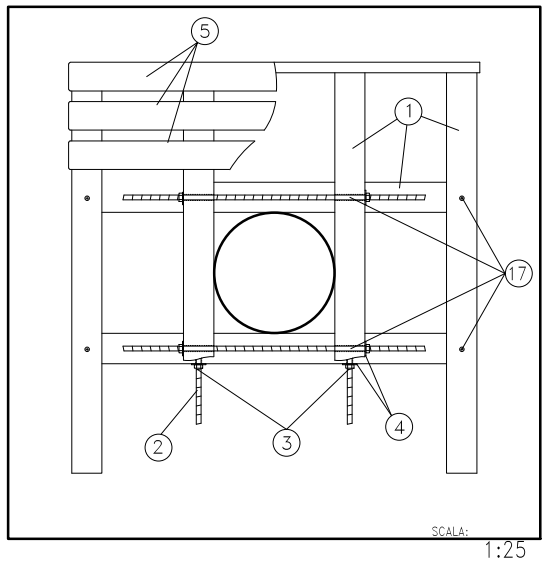

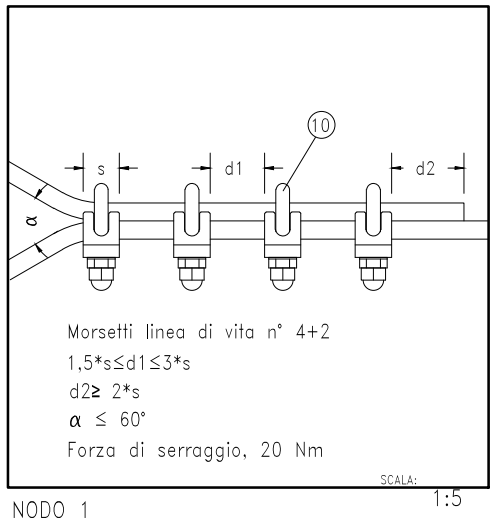

NODO 1

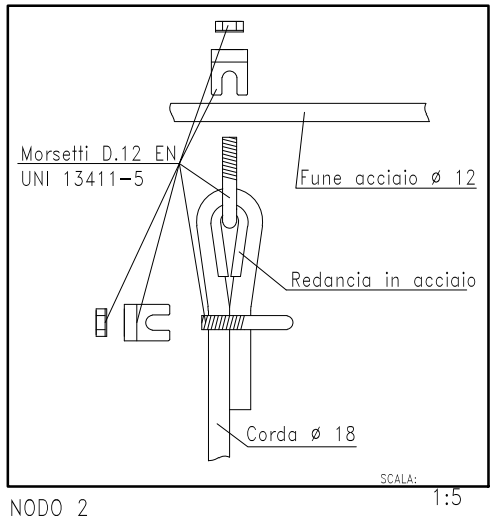

NODO 2

Riferimenti normativi e specifiche tecniche

- NORMA DI RIFERIMENTO UNI EN 15567-1
- ELEMENTI IN LEGNO SMUSSARE ANGOLI VIVI;
- TIROLESI PENDENZA MASSIMA 3°;
- INGRASSARE I MORSETTI PRIMA DEL SERRAGGIO;
- PROTEGGERE I CAPICORDA DELLE FUNI DI ACCIAIO;
- FORI TRONCHETTI CUSCINETTO ø 28;
- FORI TRONCHETTI DISTANZIATORI ø 14;
- CAPICORDA E MORSETTI UNI EN 13411-1/7;
- FUNI DI ACCIAIO ISO 2408-2004;
- ANGOLO DELLA FUNE ATTORNO ALL'ALBERO ≤ 60°;
- PER LDV CON FUNE ø 12 MIN. n° 4 MORSETTI;
- COPPIA SERRAGGIO MAX MORSETTI FUNE ø 12 20 NM;
-
-
-

QUALORA NON DIVERSAMENTE SPECIFICATO, LE DIMENSIONI SONO ESPRESSE IN mm

PROGETTO ESECUTIVO

COMMITTENTE: COMUNE DI POLLINA

PROGETTO: PER LA REALIZZAZIONE DI UN'AREA ATTREZZATA E DI UN PARCO PER LO SVOLGIMENTO DI ATTIVITA' ECO-SPORTIVE IN CONTRADA SERRADAINO

PERCORSO: ARANCIO

ISTALLAZIONE: TRONCHI BASCULANTI

DISEGNO: PAM_B_013

SCALA: 1:50

PROGETTISTA:

CELL:

INDIRIZZO:

e-mail:

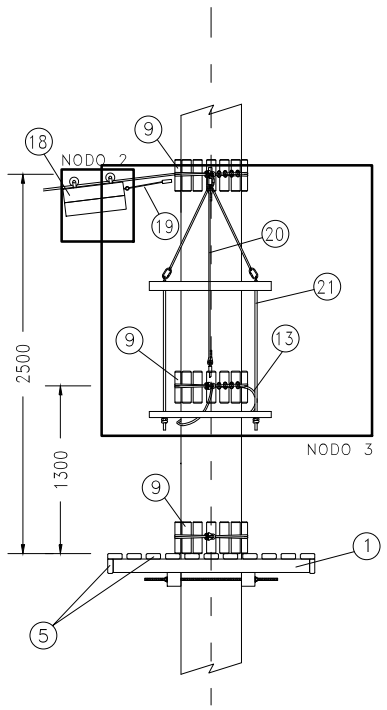

Sezione trasversale

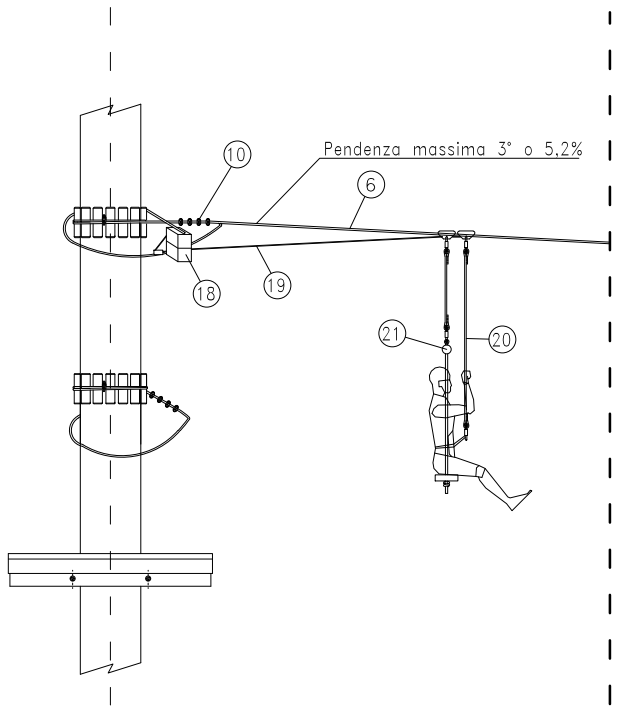

Prospetto

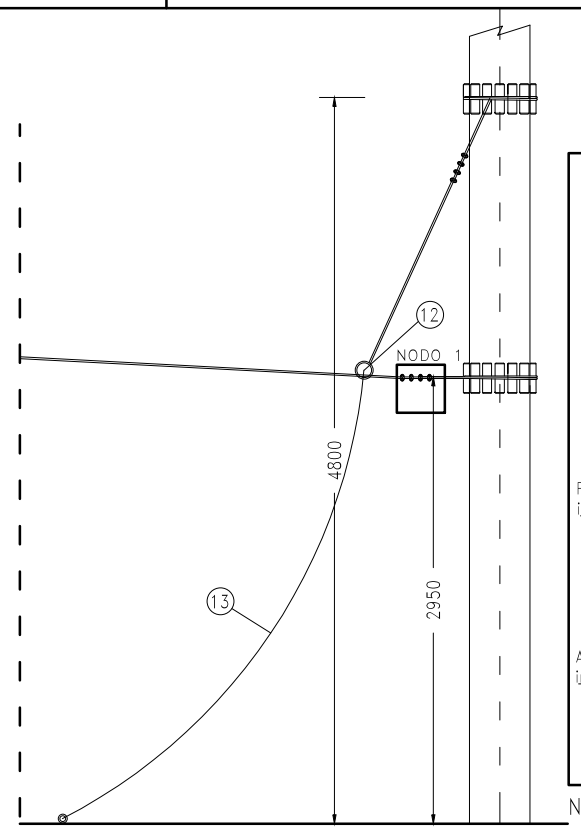

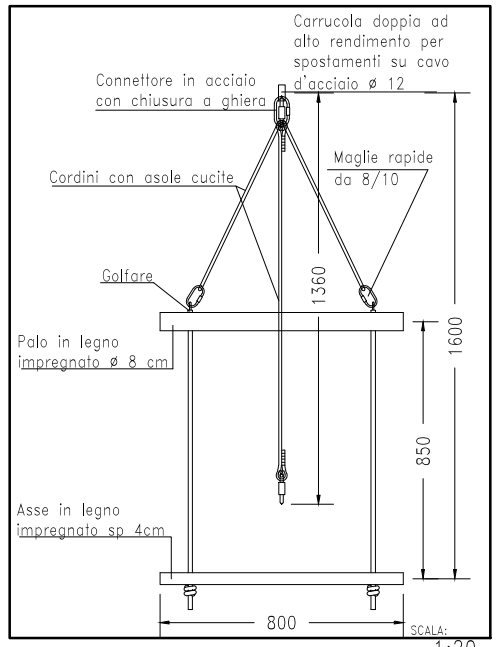

NODO 3

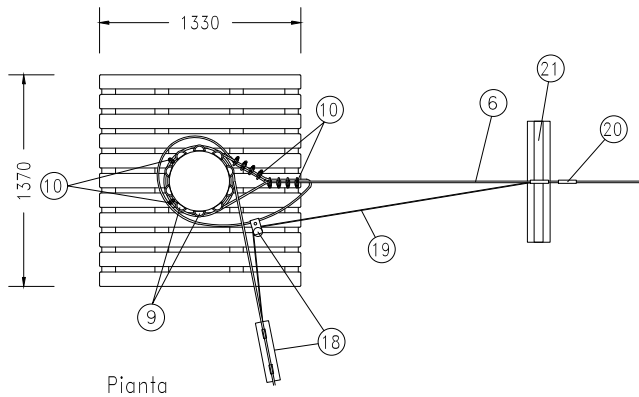

Pianta

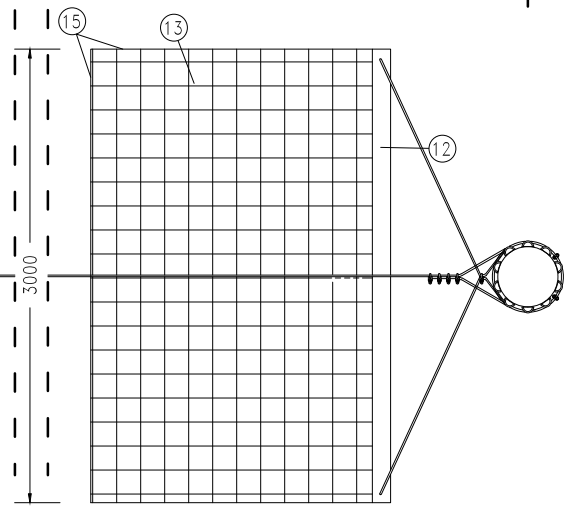

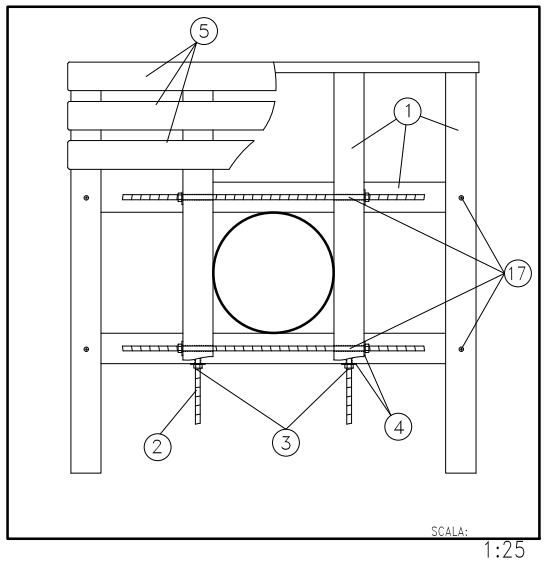

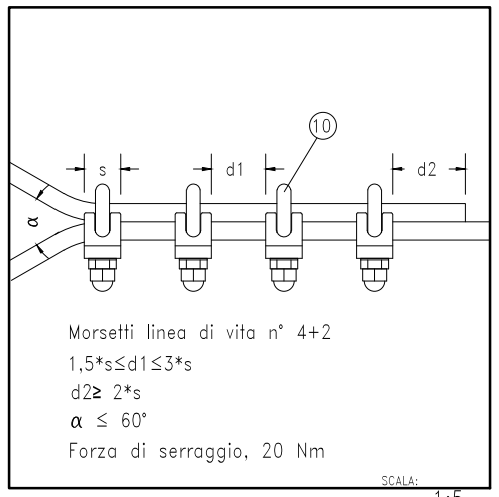

NODO 1

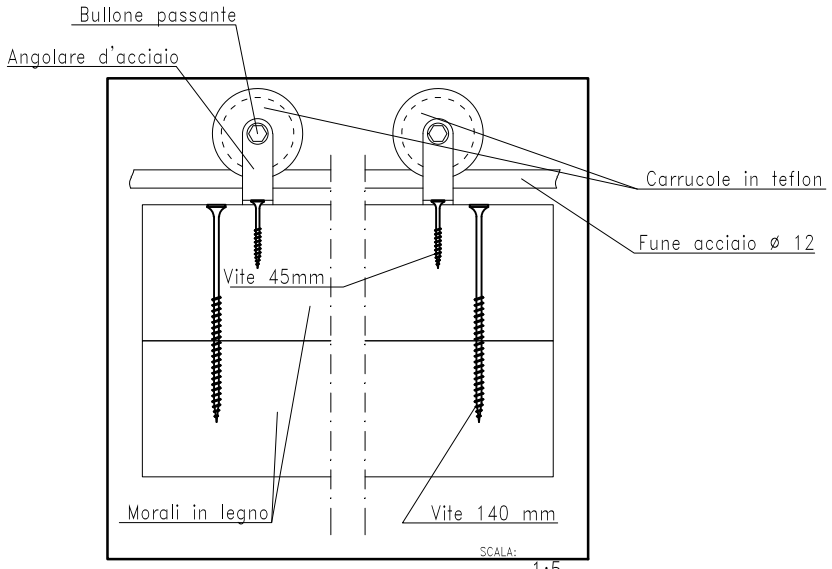

NODO 2

L'ALTALENA

–	LUCE ALBERI	–	L=	13.50
–	LARGHEZZA PONTE	–	l=	0.00
–	INTERASSI GIOCHI	–	i=	0.00
–	ALTEZZA GIOCHI	–	L=	0.00
1	MORALI IN LEGNO 90X90	6	mm	1300
2	BARRE ACCIAIO ZINCATO FE37 M16 DIN975	7	mm	1000
3	DADO ZINCATO ESAGONALE CL.8 M16 UNI 5588	8	–	–
4	RONDELLA ACCIAIO ZINCATO M16X48	8	–	–
5	ASSI IN LEGNO 95X35 IMPREGNATI IN AUTOCLAVE	13	mm	1330
6	CAVO DI VITA ø 12 CON FUNE DI ACCIAIO ZINC	1	ml	45.00
7	FUNE ACCIAIO ZINCATA ø 12 CORRIMANO	1	ml	–
8	FUNE ACCIAIO ZINCATA ø 12 PROGRESSIONE	0	ml	–
9	TRONCHETTI CUSCINETTO	60	mm	200
10	MORSETTI D.12 UNI EN 13411-5 LINEA DI VITA	30	n	–
11	MORSETTI D.12 UNI EN 13411-5 FUNI E GIOCHI	18	n	–
12	PALO TORNITO ø 10 cm	1	ml	3.00
13	RETE ANTICADUTA 300X400	1	mq	12.00
14	GOLFARI	5	–	0
15	CORDE PERIMETRO RETE ANT ø 14	1	ml	14.00
16	FUNE ACCIAIO PER CONTRAPPESO	1	ml	20.00
17	VITI LUNGHE	8	mm	160
18	CONTRAPPESO	1	–	–
19	CORDINO DA 6 mm	1	ml	16.50
20	SICURA CON CARRUCOLA E CONTRAPPESO	1	–	–
21	ALTALENA	1	–	–

Riferimenti normativi e specifiche tecniche

- NORMA DI RIFERIMENTO UNI EN 15567-1
- ELEMENTI IN LEGNO SMUSSARE ANGOLI VIVI;
- TIROLESI PENDENZA MASSIMA 3°;
- INGRASSARE I MORSETTI PRIMA DEL SERRAGGIO;
- PROTEGGERE I CAPICORDA DELLE FUNI DI ACCIAIO;
- FORI TRONCHETTI CUSCINETTO ø 28;
- FORI TRONCHETTI DISTANZIATORI ø 14;
- CAPICORDA E MORSETTI UNI EN 13411-1/7;
- FUNI DI ACCIAIO ISO 2408-2004;
- ANGOLO DELLA FUNE ATTORNO ALL'ALBERO ≤ 60°;
- PER LDV CON FUNE ø 12 MIN. n° 4 MORSETTI;
- COPPIA SERRAGGIO MAX MORSETTI FUNE ø 12 20 NM;
-
-
-

QUALORA NON DIVERSAMENTE SPECIFICATO, LE DIMENSIONI SONO ESPRESSE IN mm

PROGETTO ESECUTIVO

COMMITTENTE: COMUNE DI POLLINA

PROGETTO: PER LA REALIZZAZIONE DI UN'AREA ATTREZZATA E DI UN PARCO PER LO SVOLGIMENTO DI ATTIVITA' ECO-SPORTIVE IN CONTRADA SERRADAINO

PERCORSO: ARANCIO

ISTALLAZIONE: L'ALTALENA

DISEGNO: PAM_B_039

SCALA: 1:50

PROGETTISTA:

CELL:

INDIRIZZO:

e-mail: