STRALCIO C.T.R. CON PROGETTO
scala 1:1000

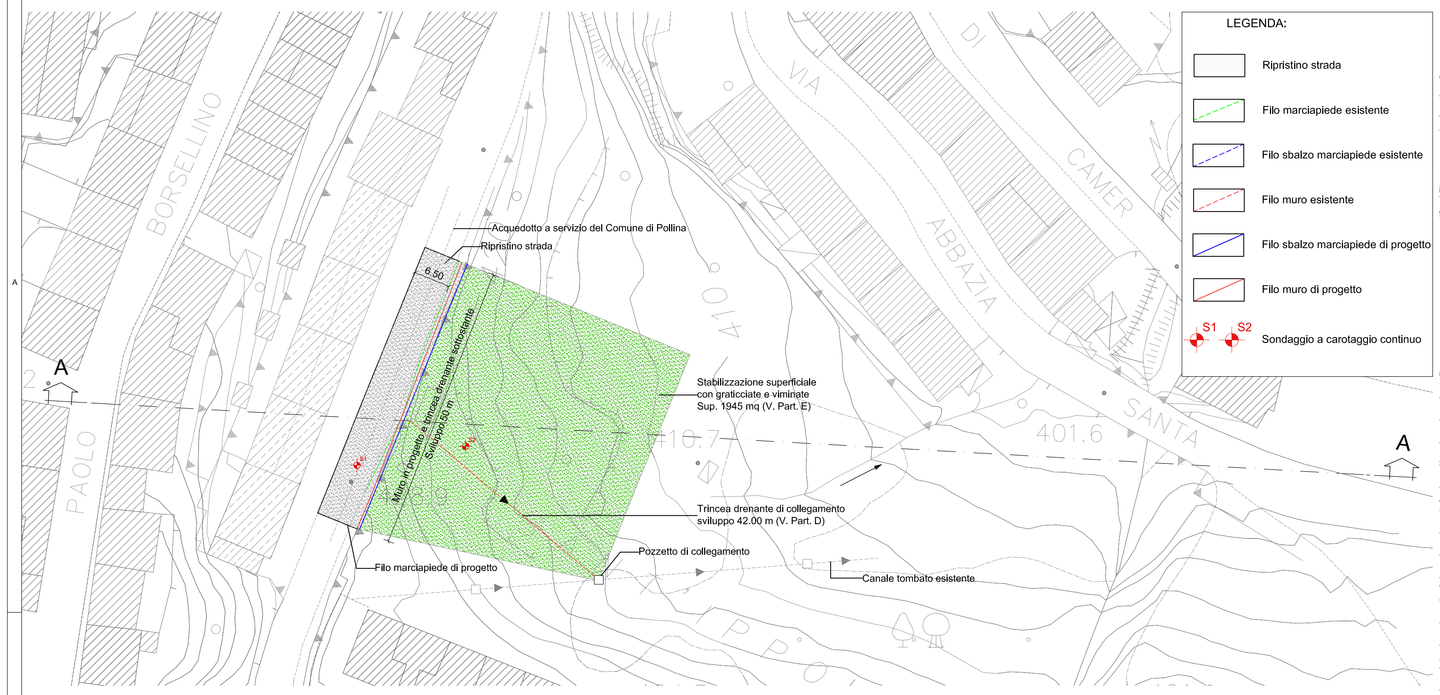

PLANIMERIA DI PROGETTO
scala 1:200

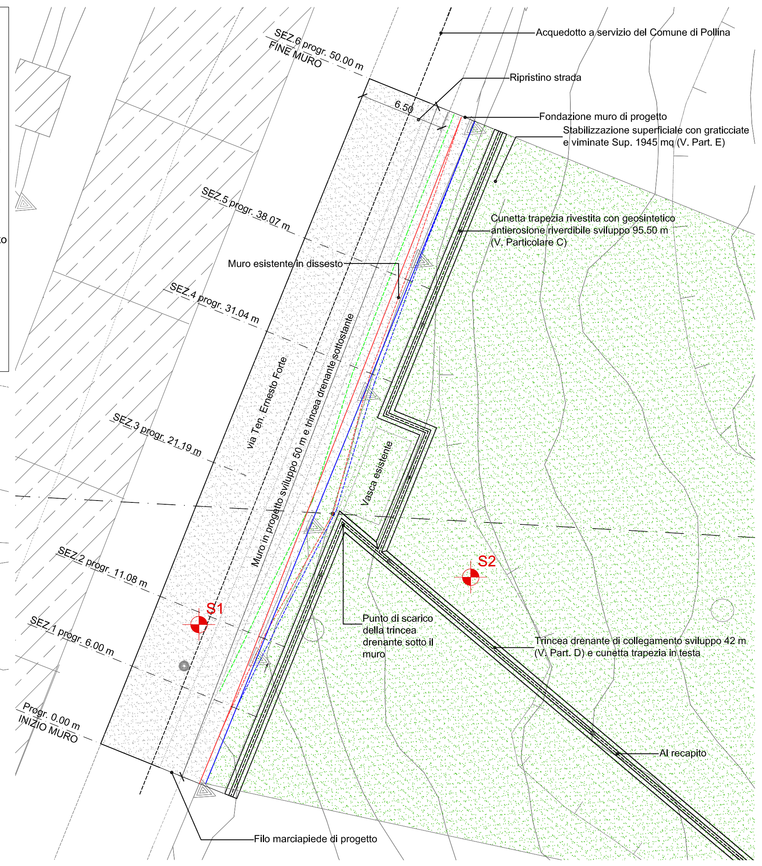

SEZIONI TRASVERSALI
scala 1:100

SEZ.1 progr. 6.0 m

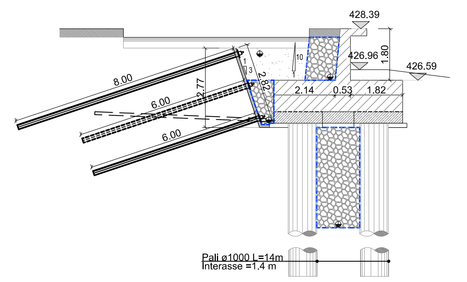

SEZ.2 progr. 11.08 m

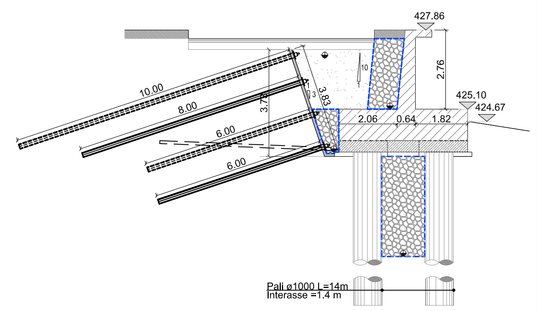

SEZ.3 progr. 21.19 m

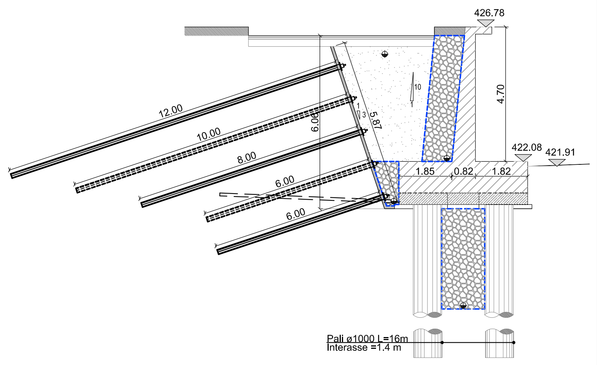

SEZ.4 progr. 31.04 m

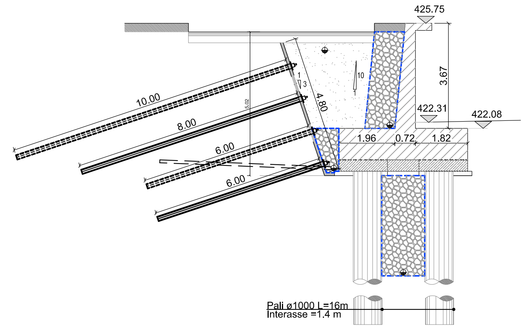

SEZ.5 progr. 38.07 m

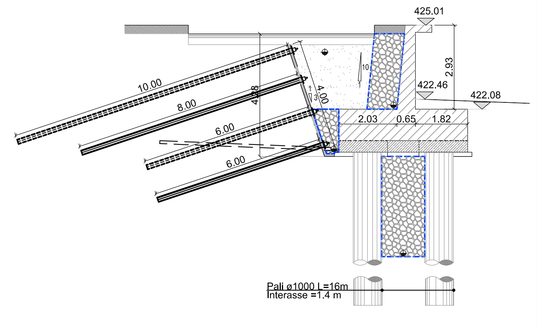

SEZ.6 progr. 50.00 m
FINE MURO

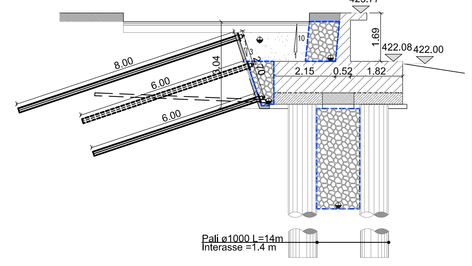

SEZIONE TIPO MURO DI PROGETTO
scala 1:50

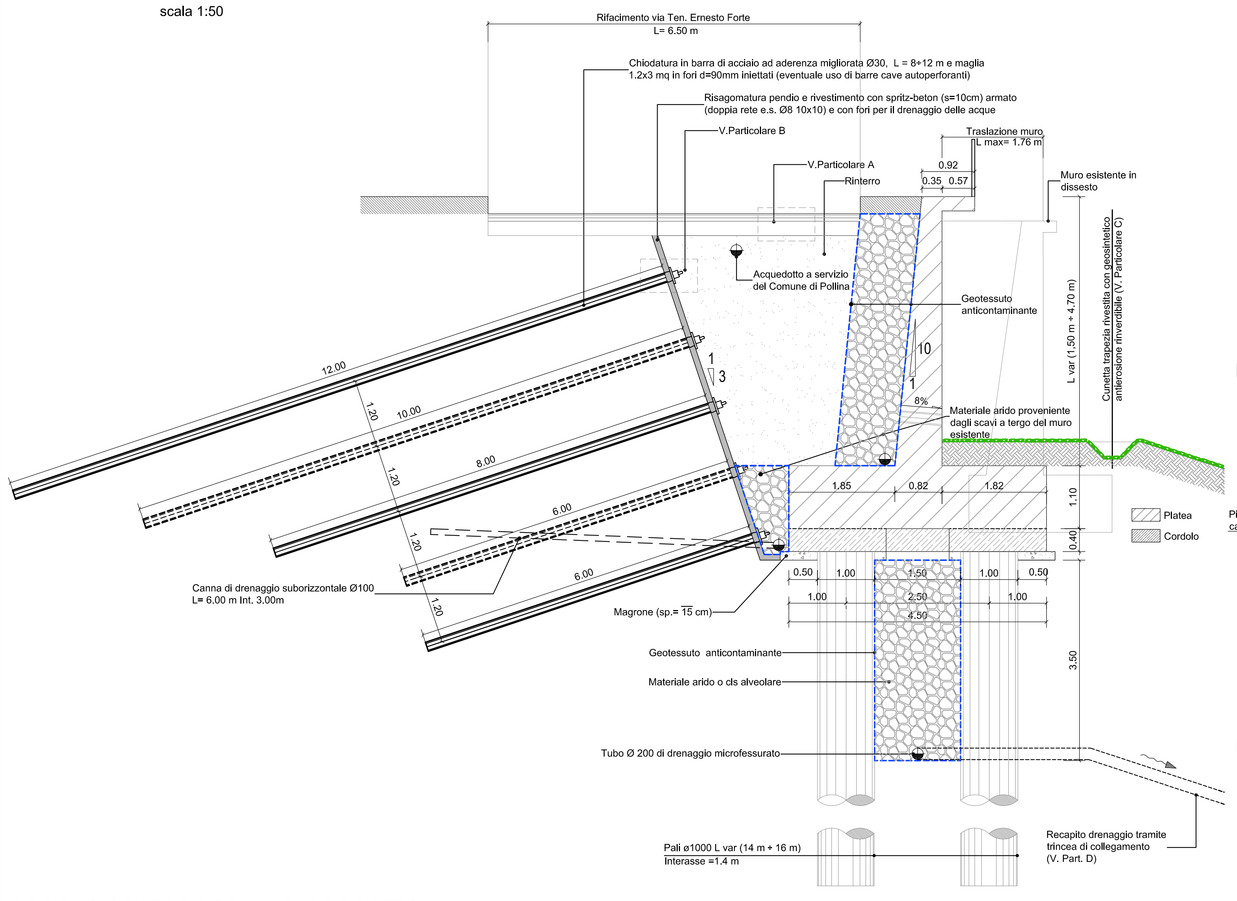

PARTICOLARE A - PAVIMENTAZIONE
scala 1:20

PARTICOLARE B - CHIODATURA
scala 1:25

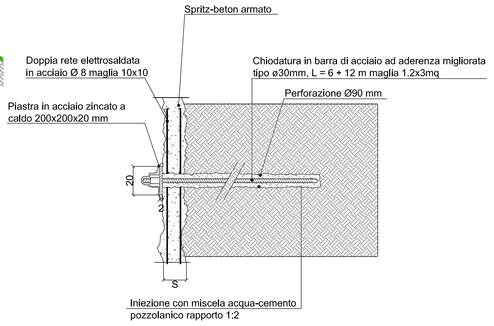

PARTICOLARE C - CUNETTA
scala 1:20

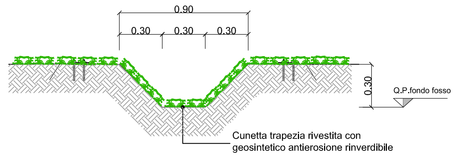

PARTICOLARE D - TRINCEA DRENANTE
scala 1:25

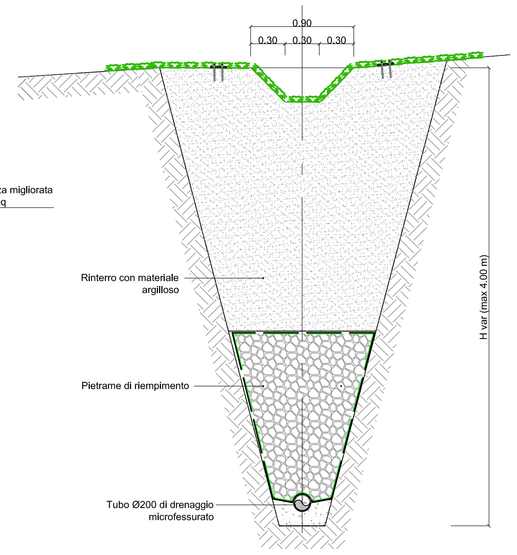

PARTICOLARE E - INTERVENTO DI DIFESA CON VIMINATE

PROFILO GEOTECNICO A-A DI PROGETTO
scala 1:400

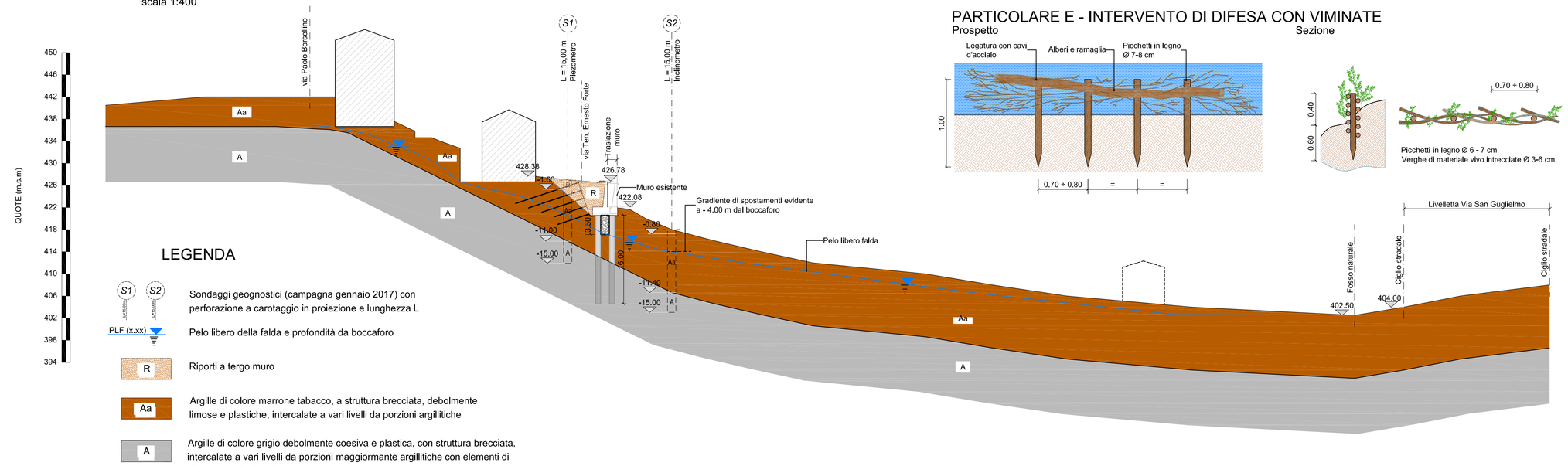

LEGENDA

S1 S2 — Sondaggi geognostici (campagna gennaio 2017) con perforazione a carotaggio in proiezione e lunghezza L

PLF (x.xx) — Pelo libero della falda e profondità da boccaforo

R — Riporti a tergo muro

Aa — Argille di colore marrone tabacco, a struttura brecciata, debolmente limose e plastiche, intercalate a vari livelli da porzioni argillitiche

A — Argille di colore grigio debolmente coesiva e plastica, con struttura brecciata, intercalate a vari livelli da porzioni maggiormente argillitiche con elementi di dimensioni decimetriche.

SPECIFICHE MATERIALI

CONGLOMERATO CEMENTIZIO IN OPERA

STRUTTURA	CLASSE DI RESISTENZA	DOSAGGIO MIN. CEMENTO	RAPPORTO (A/C)max	AGGREGATO Dmax(mm)	CLASSE ESPOSIZIONE	CLASSE CONSISTENZA	COPRIFERRO (Cf) mm
Magrone	C12/15	150	-	< 32	XC2	S3	-
Pali	C25/30	300	0.5	< 32	XC2	S4/S5	60
Trave di testata	C25/30	340	0.5	< 32	XF2	S3/S4	40
Muri	C25/30	300	0.5	< 32	XF2	S3	40
Spritz - Beton	C16/20	150	0.5	< 12.5	XC2/XF2	S3	40

Eventuali additivi secondo specifiche:
-acceleranti alcali-free < 12% peso cemento
-fumo di silice in misura da e a 8% peso cemento

ACCIAIO ORDINARIO B450C AD ADERENZA MIGLIORATA CONTROLLATO IN STABILIMENTO

fyk> 450 N/mmq ftk> 540 N/mmq (AG.t)> 7.5% (fy/fynom)k ≤ 1.25 (ft/fy)k ≥ 1.15

Ogni fornitura deve essere accompagnata da copia conforme del relativo certificato, con data non anteriore a tre mesi, emesso dal laboratorio Ufficiale incaricato del controllo in stabilimento. Per ogni fornitura, inoltre, prediposre per le tre prove n°3 spezzoni di ferro, lunghi almeno 80 cm, per ciascuno dei diametri impiegati.

ACCIAIO PER RETI E TRALICCI ELETTROSALDATI

fyk> 430 N/mmq ftk> 540 N/mmq (AG.t)> 7.5% (fy/fynom)k ≤ 1.25 (ft/fy)k ≥ 1.15

Ogni fornitura deve essere accompagnata da copia conforme del relativo certificato, con data non anteriore a 3 mesi, emesso dal laboratorio Ufficiale incaricato del controllo in stabilimento. Per ogni fornitura, inoltre, prediposre per le tre prove n°3 spezzoni di ferro, lunghi almeno 80 cm, per ciascuno dei diametri impiegati.

Dreni suborizzontali ø90 mm l=6m interasse ogni 2 pali inclinazione 5°

COMMITTENTE:

COMUNE DI CASTELBUONO
PROVINCIA DI PALERMO

PROGETTO DI FATTIBILITÀ TECNICA ED ECONOMICA

INTERVENTO:

OPERE DI DRENAGGIO E CONSOLIDAMENTO

IN VIA TENENTE ERNESTO FORTE

IN CASTELBUONO

OGGETTO: ***PROGETTO***
PLANIMETRIA, SEZIONI E PROFILO GEOTECNICO

ELABORATO N°: ***D03***

SCALA: Varie

RIF N°: -

IL PROGETTISTA DELL'U.T.C.
Geom. VINCENZO AGNELLO

IL PROGETTISTA
Dott. Ing. LUIGI GANGITANO

CIVIL DESIGN GROUP
C.D.G. INGEGNERIA
Società di Ingegneria a.r.l.
Via G. Leopardi, 24 90144 - Palermo

REV:	DATA:	REDATTO:	VERIFICATO:	APPROVATO:
0	02/10/2017	Ing. Luigi Gangitano	Ing. Ignazio Cavarretta	Ing. Luigi Gangitano

IL RESPONSABILE UNICO DEL PROCEDIMENTO
Dott. Ing. SANTI SOTTILE

Il Sindaco