PROFILO GEOTECNICO STATO ATTUALE

scala 1:400

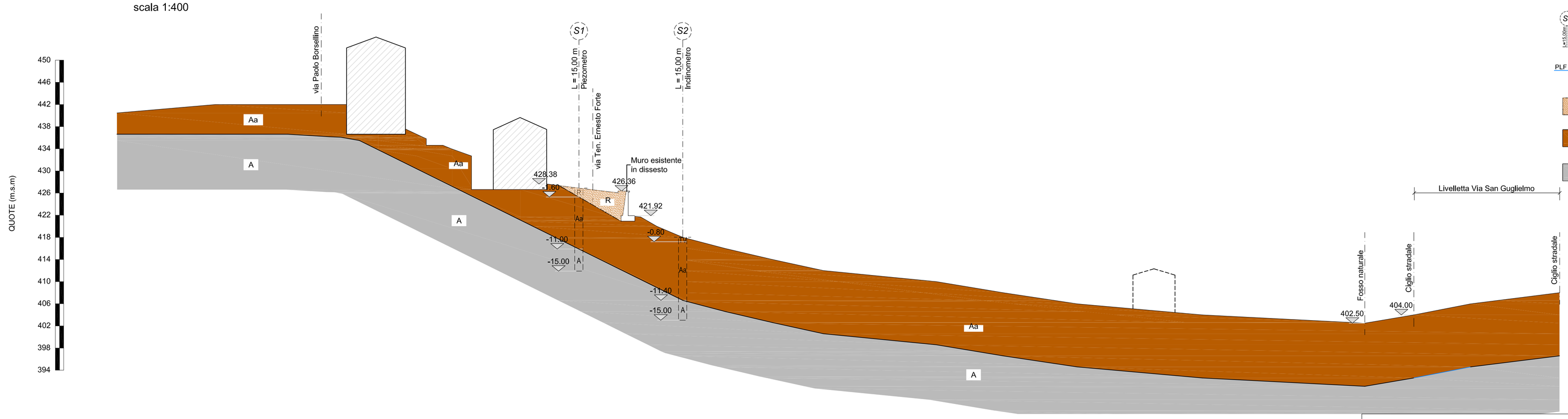

LEGENDA:

- Sondaggi geognostici (campagna gennaio 2017) con perforazione a carotaggio in proiezione e lunghezza L
- Pelo libero della falda e profondità da boccaforo
- R — Riporti a tergo muro
- Aa — Argille di colore marrone tabacco, a struttura brecciata, debolmente limose e plastiche, intercalate a vari livelli da porzioni argillitiche
- A — Argille di colore grigio debolmente coesiva e plastica, con struttura brecciata, intercalate a vari livelli da porzioni maggiormente argillitiche con elementi di dimensioni decimetriche.

STRALCIO C.T.R. STATO ATTUALE

scala 1:1000

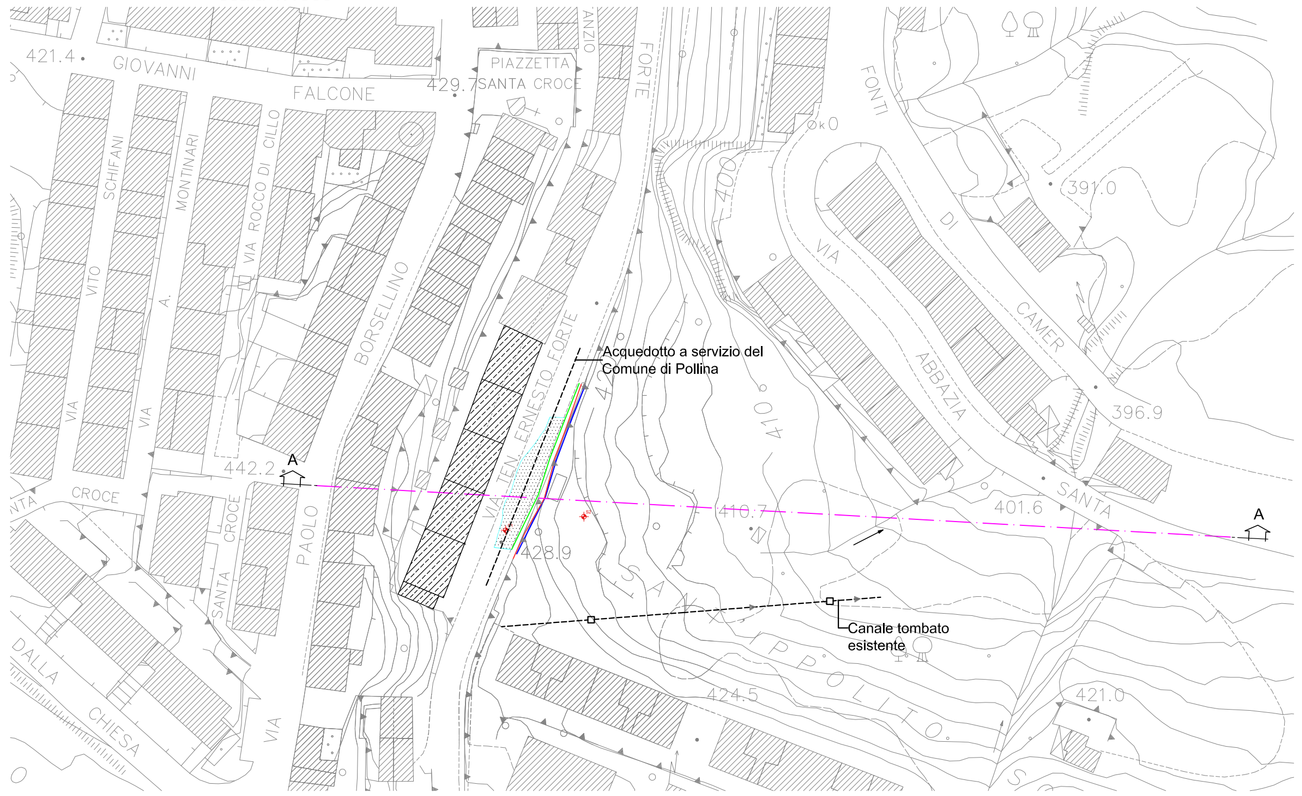

PLANIMERIA STATO ATTUALE CON RILIEVO TOPOGRAFICO

scala 1:200

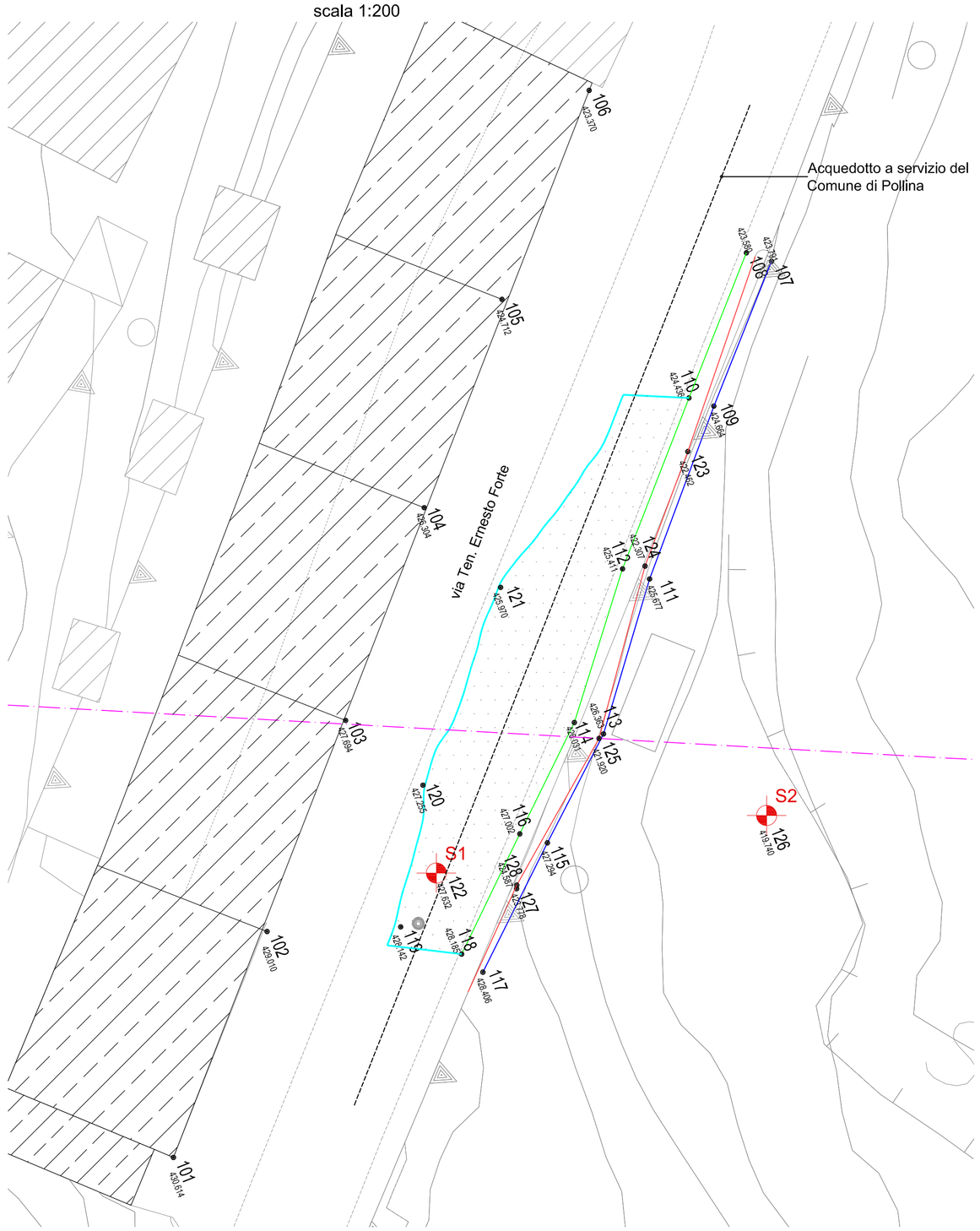

SEZIONE TIPO MURO ESISTENTE

scala 1:50

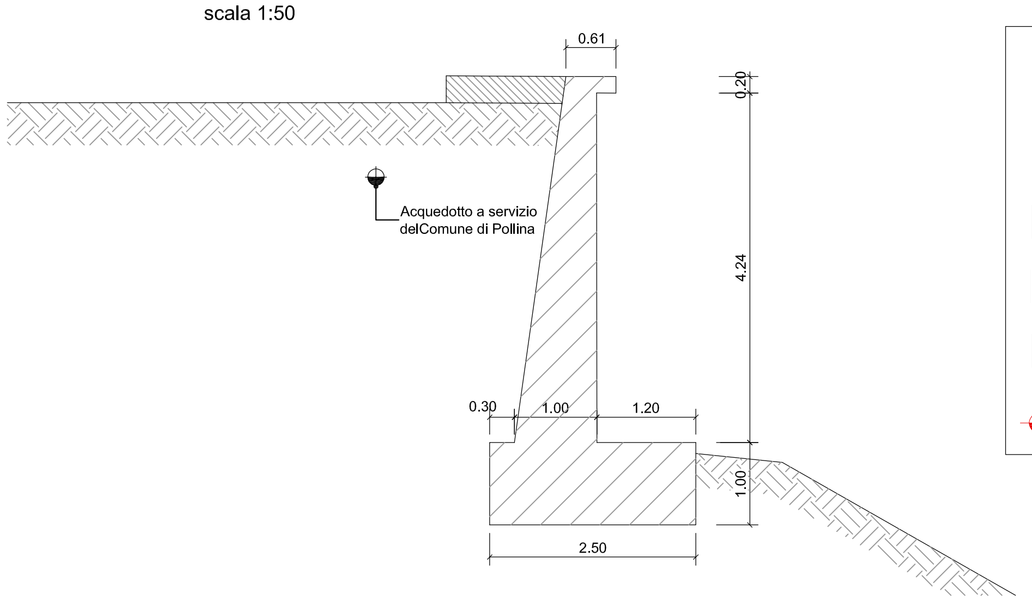

LEGENDA

- Fabbricati con dissesti
- Area dissesto
- Filo marciapiede
- Filo sbalzo marciapiede
- Filo muro
- S1 S2 — Sondaggio a carotaggio continuo

COMMITTENTE:

COMUNE DI CASTELBUONO

PROVINCIA DI PALERMO

PROGETTO DI FATTIBILITÀ TECNICA ED ECONOMICA

INTERVENTO:

OPERE DI DRENAGGIO E CONSOLIDAMENTO

IN VIA TENENTE ERNESTO FORTE

IN CASTELBUONO

OGGETTO: ***STATO ATTUALE***
PLANIMETRIA, SEZIONI E PROFILO GEOTECNICO

ELABORATO N°: ***D02***

SCALE: Varie

RIF N°: -

IL PROGETTISTA DELL'U.T.C.
Geom. VINCENZO VIGNIERI

IL PROGETTISTA
Dott. Ing. LUIGI GANGITANO

CIVIL DESIGN GROUP
C.D.G. INGEGNERIA
DNV·GL
Società di Ingegneria a S.R.L.
Via G. Leopardi, 24 90144 - Palermo

REV:	DATA:	REDATTO:	VERIFICATO:	APPROVATO:
0	02/10/2017	Ing. Luigi Gangitano	Ing. Ignazio Cavarretta	Ing. Luigi Gangitano

IL RESPONSABILE UNICO DEL PROCEDIMENTO:
Dott. Ing. SANTI SCUTILE

Il Sindaco

SCALA PLOTTAGGIO | Dal 0 al 205 | Bianco | Magenta | Blu | Ciano | Verde | Giallo | Rosso

DIR.: | N. FILE.: